Suelos Macizos
Soluciones Higiénicas

vibroser®

vibroser.com

Productos

- Azulejos Industriales de Porcelana Antiácidos
- Azulejos Inoxidables
- Adhesivo Epoxi, Rellenos de Juntas y Selladores
- Protectores de Paneles Higiénicos de Zócalo
- Protectores de Paneles Higiénicos de Bordillo
- Bolardos Higiénicos
- Perfiles Inoxidables
- Señalizaciones de Seguridad Laboral
- Sistemas de Drenaje Inoxidable

Servicios

- Aplicaciones de Suelos con Diseño de Proyecto de Azulejos Antiácidos y Método de Vibración
- Diseño de Proyecto y Aplicación de Protectores de Paneles Higiénicos
- Aplicación de Diseño de Proyecto de Sistema de Drenaje Inoxidable

Industria de Alimentos

Industrias Alimentarias

- Leche y Productos de Leche
- Carne y Productos de Carne
- Pescaderías
- Panaderías y Pastelerías
- Productores de Comidas
- Lugares de Producción de Aceite Vegetal y Manteca de Animal

Industria de Bebidas

Centros Comerciales y Supermercados

Sector de Salud

- Hospitales
- Laboratorios
- Fábricas Farmacéuticas
- Almacénes Farmacéuticos

Sectores de Textil y Curtiembre

Sector Químico

Sector Cosmético

Sector de Transporte

- Aeropuertos
- Terminales de autobuses
- Estaciones de Metro

Automotriz

- Plantas de Producción Automotriz
- Servicios Automotrices
- Sala de Exposición Auto motriz
- Plantas de Producción de Repuestos

Sector de Turismo

Plantas de Energía

Industria Petroquímica

Sobre nosotros

Vibroser continúa su andadura en el sector de los suelos industriales, iniciada en 1986, como socio de soluciones fiables para empresas con los requisitos de la era moderna y la tecnología en desarrollo. Vibroser fabrica pavimentos resistentes a productos químicos, antiácidos e higiénicos para numerosos sectores, como alimentación, bebidas, almacenes, ventas, automoción, textil, química, cosmética, sanidad y centros comerciales. Los productos higiénicos de protección de paredes de Vibroser están registrados, patentados y producidos por Vibroser y se utilizan en paredes y fondos de paneles en instalaciones. Ofrecen entornos y soluciones antimicrobianas e higiénicas que minimizan el crecimiento bacteriano y protegen contra la corrosión y los impactos. Vibroser opera en todo el mundo y contribuye a las industrias.

Vea nuestro vídeo promocional

Baldosa 100x116 hexagonal a los ácidos

Superficies

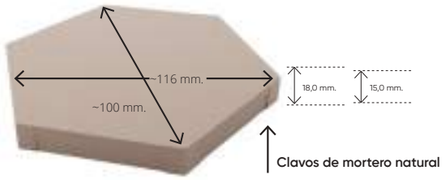

Colores

Definición Se producen en forma hexagonal, con dimensiones de 100x116 mm y espesores de 15,0 y 18,0 mm, con canales de adherencia W6 en el reverso para aumentar la fuerza de adherencia, bordes cónicos y clavos de mortero natural, clases de resistencia al deslizamiento superficial R9, R10, R11 y R12. Son productos no porosos, con bajos valores de absorción de agua, fáciles de limpiar, resistentes a ácidos y productos químicos y no producen bacterias. Las baldosas hexagonales son aún más resistentes a los impactos y a las cargas pesadas debido a su tamaño y forma.

Baldosa 150x175 hexagonal a los ácidos

Superficies

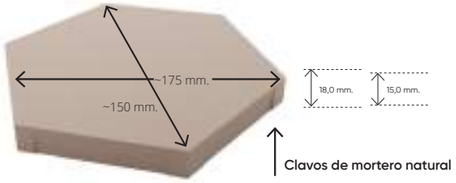

Colores

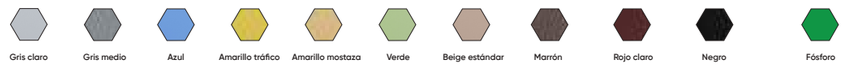

Definición Se producen en forma hexagonal, con dimensiones de 150x175 mm y espesores de 15,0 y 18,0 mm, con canales de adherencia W6 en el reverso para aumentar la fuerza de adherencia, bordes cónicos y clavos de mortero natural, clases de resistencia al deslizamiento superficial R9, R10, R11 y R12. Son productos no porosos, con bajos valores de absorción de agua, fáciles de limpiar, resistentes a ácidos y productos químicos y no producen bacterias. Las baldosas hexagonales son aún más resistentes a los impactos y a las cargas pesadas debido a su tamaño y forma.

Baldosa 100x200 a los ácidos

Superficies

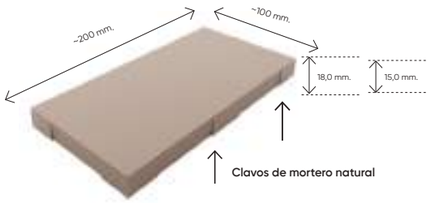

Colores

Definición Baldosas industriales resistentes a los ácidos en dimensiones de 100x200 mm y grosores de 15,0 y 18,0 mm. Se fabrican con un canal de adherencia W4 y un reverso cónico para aumentar la fuerza de adherencia y la resistencia al deslizamiento de la superficie en las clases R9, R10, R11 y R12. Son productos no porosos con bajos valores de absorción de agua, fáciles de limpiar, resistentes a ácidos y productos químicos y no producen bacterias.

Baldosa 100x150 resistente a los ácidos

Superficies

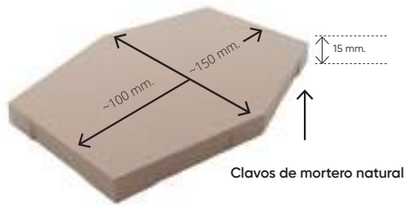

Colores

Definición Se producen en forma hexagonal, con dimensiones de 100x150 mm y espesores de 15,0 mm, con canales de adherencia W6 en el reverso para aumentar la fuerza de adherencia, bordes cónicos y clavos de mortero natural, clases de resistencia al deslizamiento superficial R9, R10, R11 y R12. Son productos no porosos, con bajos valores de absorción de agua, fáciles de limpiar, resistentes a ácidos y productos químicos y no producen bacterias. Las baldosas hexagonales son aún más resistentes a los impactos y a las cargas pesadas debido a su tamaño y forma.

Baldosa 200x200 a los ácidos

Superficies

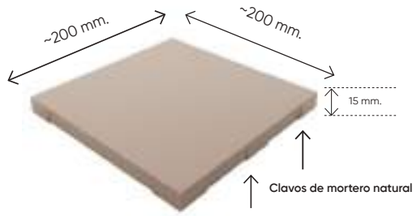

Colores

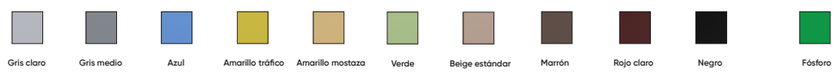

Definición Baldosas industriales resistentes a los ácidos en dimensiones de 200x200 mm y grosores de 15,0 mm. Se fabrican con un canal de adherencia W4 y un reverso cónico para aumentar la fuerza de adherencia y la resistencia al deslizamiento de la superficie en las clases R9, R10, R11 y R12. Son productos no porosos con bajos valores de absorción de agua, fáciles de limpiar, resistentes a ácidos y productos químicos y no producen bacterias.

Baldosa 150x200 resistente a los ácidos

Superficies

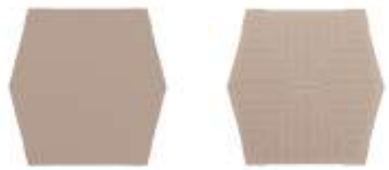

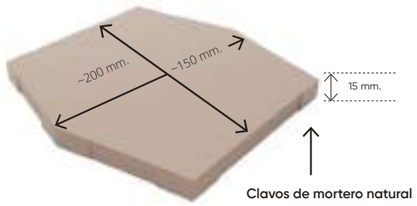

Colores

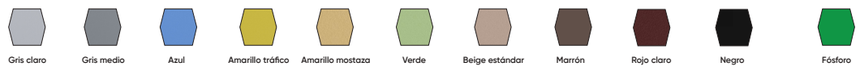

Definición Se producen en forma hexagonal, con dimensiones de 150x200 mm y espesores de 15,0 mm, con canales de adherencia W6 en el reverso para aumentar la fuerza de adherencia, bordes cónicos y clavos de mortero natural, clases de resistencia al deslizamiento superficial R9, R10, R11 y R12. Son productos no porosos, con bajos valores de absorción de agua, fáciles de limpiar, resistentes a ácidos y productos químicos y no producen bacterias. Las baldosas hexagonales son aún más resistentes a los impactos y a las cargas pesadas debido a su tamaño y forma.

W6 ANTI - ACID PORCELAIN TILES
(Hexagonal 10x20, 20x20)

EN 14411 (ISO 13006) Annex G (normative) Dry-pressed ceramic tiles with low water absorption E ≤ 0,5 % Group Bla GL
Thickness: 15.0 mm. - 18.0 mm.

HEXAGONAL/ 100X116 PORCELAIN TILES

SYMBOLLS	*NORMS*	*TECHNICAL CHARACTERISTICS*		*REQUIRED VALUES*	*DECLARED VALUES Avarage values of production*
	ISO 10545-2	Dimensions and surface quality	Length and Width	7≤N<15 ± 0,9 mm.	± 0,4 mm.
			Thickness	7≤N<15 ± 0,5 mm.	± 0,3 mm.
			Surface Quality	A minimum of 95 % surface of the tile shall be free from visible defect that would impair the appearence of a major area of tiles.	No any visible defect of 95% on surface of the tile
	ISO 10545-3	Water absorption		E≤ 0.5% , (individual max.) %0,6	max % 0,05
	ISO 10545-4	Breaking Strength (Newton)	Thickness ≥ 7.5mm.	S ≥ 1300 N	3500
		Modulus of rupture (N/mm²)		R ≥35 N / mm²	45
	ISO 10545-5	Impact resistance by measurement of coefficient of restitution		Manufacturer to state classification	0.87
	ISO 10545-7	Resistance to Surface abrasion_İntended for use on floors		Reported abrasion class and cycles	Class:3, Cycle: 750
	ISO 10545-8	Determination of linear thermal expansion		Manufacturer to state classification	5,95 x 10-6 °C
	ISO 10545-9	Resistance to thermal shock		Required	Resistant
	ISO 10545-10	Moisture expansion, in mm. / m.		Manufacturer to state classification	0.1
	ISO 10545-11	Crack resistant		Required	Resistant
	ISO 10545-12	Frost resistance		Required	Resistant
	ISO 10545-13	Resistance to low concentrations of acids and alkalis		Manufacturer to state classification	LA
		Resistance to high concentrations of acids and alkalis		Test method available	HA
		Resistance to household chemicals and swimming pool salts		Min. Sınıf B	A
	ISO 10545-14	Resistance to stains		Min. 3	5
Pb Cd	ISO 10545-15	Lead and cadmium given off by tiles		Manufacturer to state classification (mg/dm²)	Pb <0,1 Cd<0,01
	ISO 10545-16	Minor color differences		Glazed ΔE ‹ 0,75	ΔE ‹ 0,75
	EN 101	Surface hardness Mohs		Test method available	9
	CEN/TS 16165 DIN 51130	Skid resistant		Test method available	R=10
	DIN 51094	Color resistance to light		Not any noticable color change	Resistant

NOTES
RECOMMENDS A JOINT OF MIN. 3 mm. FOR OPTIMAL INSTALLATION RESULTS.

THE TEST RESULTS REFER ONLY TO FIRST CHOICE ITEMS AND THEY DO NOT REGARD THE TRIMTILES. THE VALUES ARE BASED ON AVERAGE PRODUCTION VALUES.
SERIES, ARE PRODUCING BY SERANIT SERAMIK FOR VIBROSER. VIBROSER SERAMIK RESERVE THE RIGHT TO MODIFY TECHNICAL AND FORMAL DETAILS OF PRODUCTS.

Valores de Seguridad Antideslizante

Valores Antideslizantes	Ángulo de Inclinación	
R 9>	6°-10°	
R 10	>10°-19°	
R 11	>19°-27°	
R 12	>27°-35°	
R 13	>35°	

Azulejo de Pared 20x20

Dimensiones de 20X20 cm, espesor de 7 - 8 mm, Azulejo de Porcelana Esmaltada Mate para Pared. Son productos fáciles de limpiar y se pueden aplicar en las paredes interiores de todas las plantas, como cocinas, vestuarios, baños, duchas, etc., donde sea necesario

Tamaño: 200x200 mm.

Verde Hielo Mate
200x200 mm.
Código del producto:
FVSMBY2002007-5

Gris Claro Mate
200x200 mm.
Código del producto:
FVSMAG2002007-5

Spectra Beige Mate
200x200 mm.
Código del producto:
FVSMBE2002007-5

Perfiles de Transición Inoxidable

Código del producto: PRFSS450-CFTPGP

Código del producto: PRFSS450-PGP000

Sistemas de drenaje fabricados con material inoxidable de clase AISI 304 o AISI 316 y, se realiza de forma estándar y por proyecto las producciones de marcos, conductos y marcos de protección.

Para más información; Puede visitar nuestro sitio web; vibroser.com

Código del producto: PRFSS450-CCV3OP

Código del producto: PRFSS450-CCVALG

Azulejos Inoxidables de Transición para Suelos

Código del producto: KPK300-03003003
Azulejo Inoxidable de Superficie
Antideslizante AISI 304 L 300x300x3-4 mm.

Código del producto: KPK150-03001503
Azulejo Inoxidable de Superficie
Antideslizante AISI 304 L 300x150x3-4 mm.

Código del producto: DPK300-03003003
Azulejo Inoxidable de Superficie
Antideslizante AISI 304 L 300x150x3-4 mm.

Código del producto: DPK150-03001503
Azulejo Inoxidable de Superficie
Antideslizante AISI 304 L 300x150x3-4 mm.

Los Azulejos Inoxidables de Clase AISI 304 o AISI 316 son productos inoxidables producidos en opción de superficie plana y antideslizante y, se utiliza en pasillos de puertas de habitaciones frías o calientes donde hay alta diferencia de temperatura y tráfico pesado en el suelo y en combinaciones de diferentes tipos de materiales, en la protección de los principales perfiles de dilatación del edificio, carga, puertas de ascensor, rampas, donde hay tráfico pesado y carga pesada.

* Nuestros productos están registrados. Todos los derechos legales pertenecen a la empresa Vibroser.

Sistemas de Aplicación de Suelo Vibratorio

VSEE SISTEMA VIBRATORIO XW1000 ADHESIÓN DE EPOXI Y SISTEMA DE APLICACIÓN DE W13 RELLENO LÍQUIDO DE EPOXI DE JUNTAS;

(-40º - +70º) El sistema VSEE, que es un sistema aceptado en los suelos de las plantas de alimentos en todos los países desarrollados, XW1000 es un adhesivo epoxi tipo pasta de gel que ha sido especialmente desarrollado para la aplicación del método vibratorio y tiene una fuerza de adhesión mucho mayor que sus contrapartes y, es una aplicación W13 relleno líquido juntas a base de epoxi que también se aplica con un sistema de máquina. VSEE es una solución indispensable especialmente para las plantas que requieren alta resistencia mecánica. Es un sistema que ahorra tiempo dedido a la aplicación de 400 dosis de mortero de lecho espeso y cerámica el mismo día y, soluciona las necesidades de suelos sólidos y duraderos de cámaras frigoríficas y calientes, ambientes ácidos y cáusticos de todo tipo de fabricantes de productos de carnes, leches, pescados, bebidas y panadería.

Es una solución económica y garantizada con un mínimo costo de mantenimiento a largo plazo.

Capas de Aplicación de Suelo del Sistema VSEE

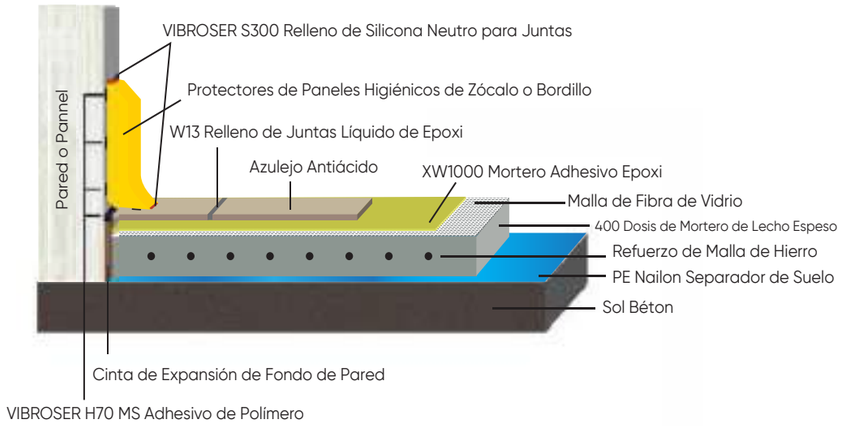

VSFE SİSTEMA VIBRATORIO sistema de aplicación de adhesión flexible y W13 relleno de epoxi de juntas;

(-5º - +50º) Es un adhesivo flexible con alta resistencia de adherencia a base de cemento de doble componente de clase C2 TE S1 y W13 relleno líquido de juntas a base de epoxi de aplicación con sistema de máquina. Es un sistema adecuado especialmente para plantas industriales que requieran una resistencia química media y débil y una resistencia mecánica media-ligera. Es un sistema que ahorra tiempo dedido a la aplicación de 400 dosis de mortero de lecho espeso y cerámica el mismo día y, soluciona las necesidades de suelos sólidos y duraderos de cámaras frigoríficas y calientes, ambientes ácidos y cáusticos de todo tipo de fabricantes de productos de carnes, leches, pescados, bebidas y panadería.

Es una solución económica y garantizada con un mínimo costo de mantenimiento a largo plazo.

Capas de Aplicación de Suelo del Sistema VSFE

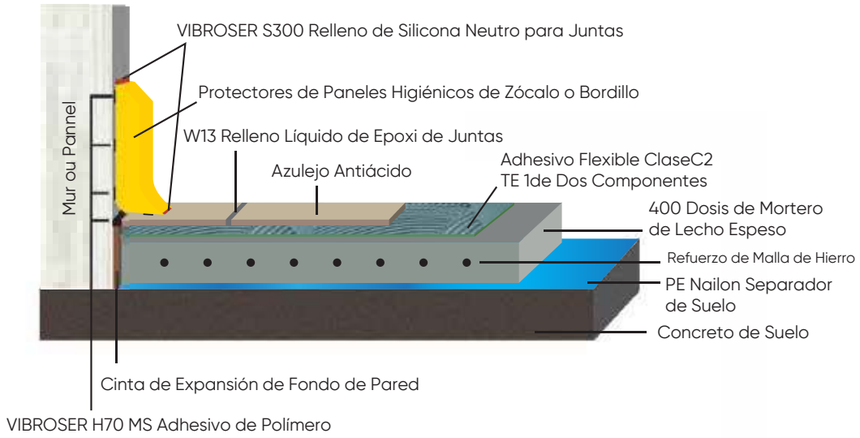

VSFF SİSTEMA VIBRATORIO sistema de aplicación de adhesión flexible y relleno flexible de juntas;

(0º - +40º) Es una aplicación económica que obtiene las ventajas de la aplicación del sistema vibratorio con adhesivo flexible de dos componentes de clase C2 TE S1 con alta resistencia de adherencia y relleno flexible de juntas de clase CG2. Es un sistema adecuado especialmente para las plantas industriales que requieran resistencia mecánica media-ligera (mercados, establecimientos etc.) y que operen a temperaturas secas y normales. Es un sistema que ahorra tiempo dedido a la aplicación de 400 dosis de mortero de lecho espeso y cerámica el mismo día.

Es una solución económica y garantizada con un mínimo costo de mantenimiento a largo plazo.

Capas de Aplicación de Suelo del Sistema VSFF

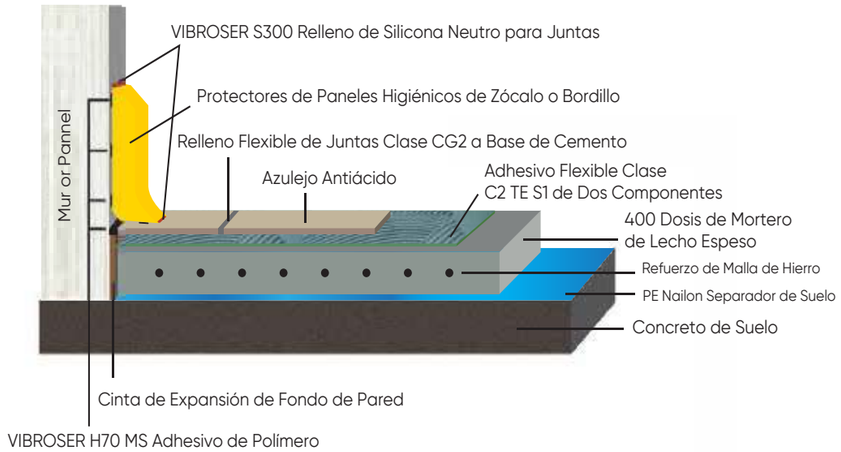

XW1000
ADHESIVO EPOXI Y MORTERO DE REPARACIÓN

Código del producto: XW1000-0000EYTH

Es un mortero de reparación adhesivo libre de disolventes y adhesivo multiusos de clase R2 de tipo masilla en gel con alta resistencia de adherencia, desarrollado para aplicaciones de sistemas vibratorios para las plantas industriales.

W065
ADHESIVO EPOXI Y RELLENO DE JUNTAS

Código del producto: W065-000000EYDD

Es un relleno de juntas y mortero de reparación libre de disolventes de clases R2 y RG2 de tipo masilla con alta resistencia de adherencia y limpiable con agua para uso en paredes y suelos.

W13 A+B
RELLENO LÍQUIDO DE EPOXI DE JUNTAS

Código del producto:
W13-0000LEDD0AB

Es un relleno líquido de juntas de tres componentes A+B+C a base de epoxi de clase RG2 con alta resistencia de adherencia, libre de solventes y limpiable con agua que se puede aplicar con un sistema de máquina.

EPOKSİ C
ARENA DE SÍLICE ESPECIAL

Código del producto:
W13-0000LEDD00C

VIBROSER H70 (MS ADHESIVO DE POLÍMERO Y RELLENO DE JUNTAS)

Código del producto: VIBROSER-YDDH70

H70 es un MS (híbrido) Adhesivo de Polímero y Relleno de Juntas con alta resistencia de adherencia y certificado de ''ISEGA'' que se utiliza para pegar entre materiales metálicos y plásticos y protectores de paneles higiénicos en juntas de expansión de suelos.

VIBROSER S300 (RELLENO DE SILICONA NEUTRO PARA JUNTAS DE 300 °C)

Código del producto: VIBROSER-DDS300

S300 es un relleno de silicona neutro de un solo componente, permanentemente elástico, que se utiliza como unión de sellado entre varios materiales que requieren una alta resistencia al calor hasta 300°C.

RAPID
MORTERO DE REPARACIÓN Y MASILLA LÍQUIDA PARA JUNTAS

Código del producto: W13-0000LEDD0AB

Se trata de un mortero de reparación de base epoxídica, sin disolventes y de secado rápido, con una elevada fuerza de adherencia, y de una masilla líquida de tres componentes A+B+C para juntas, desarrollada para instalaciones industriales

EPOKSİ C
ARENA DE SÍLICE ESPCIAL

Código del producto:
W13-0000LEDD00C

Protectores de Paneles Higiénicos de Zócalo

Protectores de Paneles Higiénicos de Zócalo

Protege paneles, paredes y columnas de impactos leves y medianos en todas las plantas que son fáciles de limpiar y requieren higiene. Son productos fabricados de material acrílico con superficie lisa, resistentes a ácidos y químicos. Debido a su forma radio, es fácil de limpiar y reduce el crecimiento bacterias. Al tiempo que proporciona protección contra la corrosión donde se utiliza, debido a su color visible, también actúa como una ''CINTA DE ADVERTENCIA''. Los productos se fabrican en dos tipos: revestimiento superior y revestimiento frontal según las necesidades. Debido a su facilidad de mantenimiento, son soluciones mucho más eficientes y permanentes en comparación con sus alternativas

Los productos no contienen fibra de vidrio para la salud humana y la seguridad alimentaria.

Código del producto: KU100-000001023

Código del producto: KU150-000001023

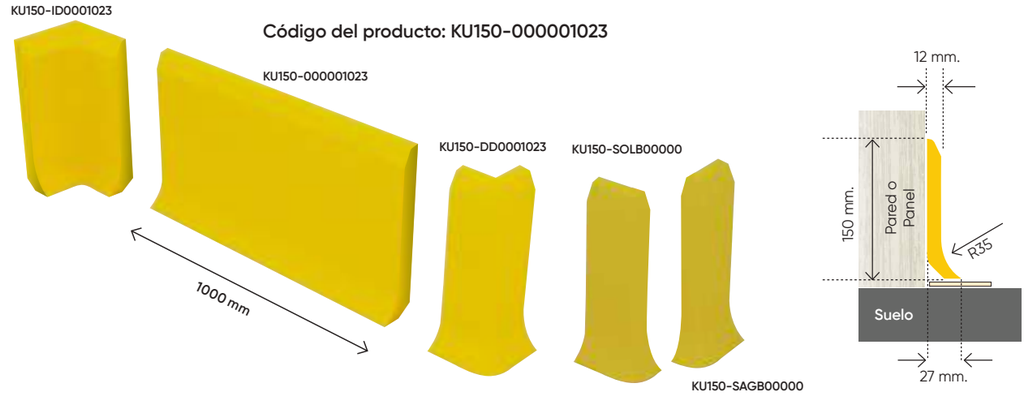

Código del producto: KO165-000001023

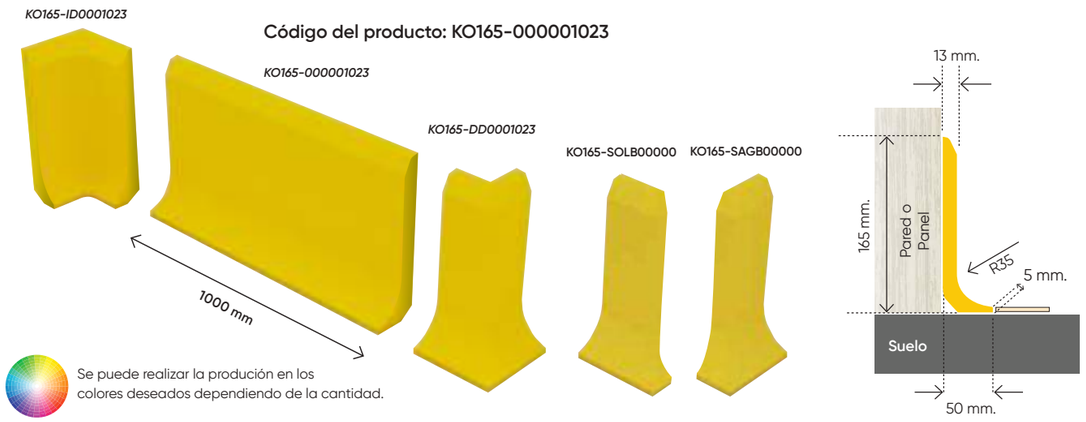

Se puede realizar la produción en los colores deseados dependiendo de la cantidad.

* Nuestros productos están registrados. Todos los derechos legales pertenecen a la empresa Vibroser.

Protectores de Paneles Higiénicos de Zócalo

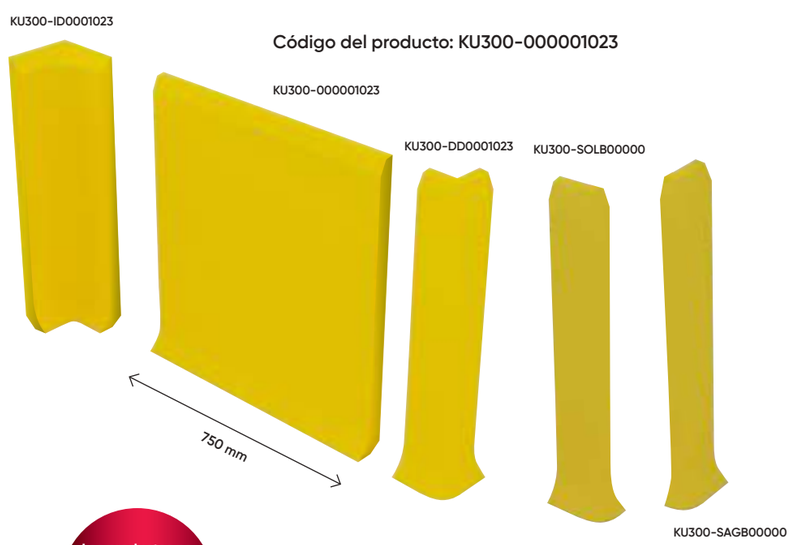

Código del producto: KU300-000001023

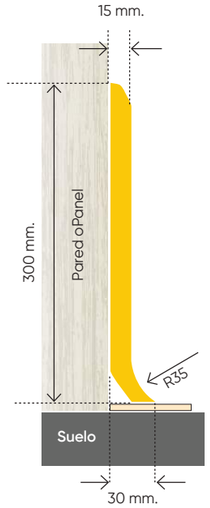

Los productos no contienen fibra de vidrio para la salud humana y la seguridad alimentaria.

Se puede realizar la produción en los colores deseados dependiendo de la cantidad.

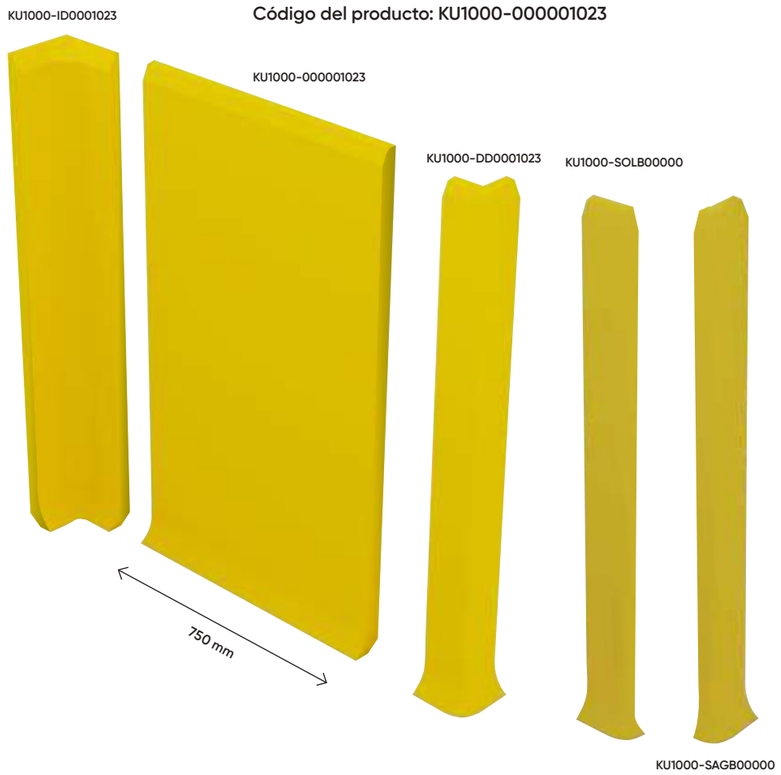

Código del producto: KU1000-000001023

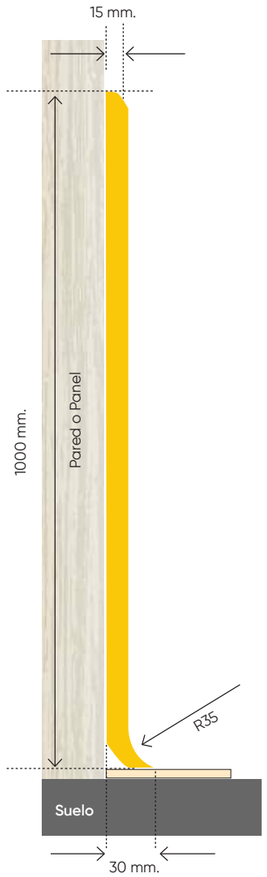

Protectores Flexibles de Esquina, Pared y Panel

Se pueden montar con adherentes en altura ajustable para el propósito de protección de esquina, Panel y Pared. Debido a su estructura flexible, protege paredes y esquinas reduciendo la intensidad del impacto y evita que su valioso equipo se dañe por el impacto y la fricción. Cuando se utiliza en las plantas que requieren limpieza e higiene, proporciona una apariencia estética debido a su forma y color visible.

Código del producto: EDK50-000001023

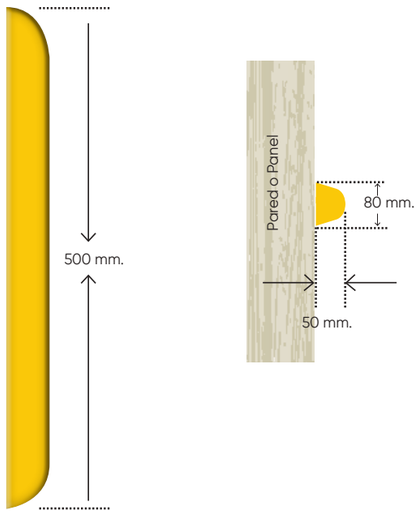

Código del producto: EKK50-DD0001023

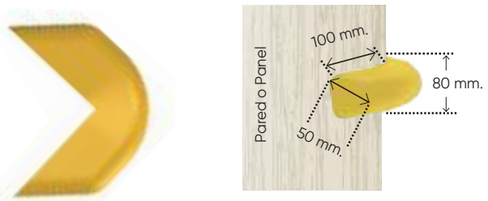

Código del producto: EKK50R-DD001023

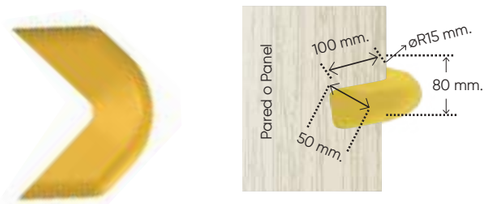

Código del producto: EDK100-00001023

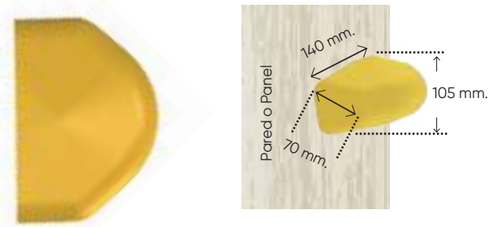

Protección de Esquina Higiénica

Debido a su altura de 150 cm, protege perfectamente las esquinas de las paredes y los paneles y contra los impactos de dispositivos de transporte de muchos pisos y altos. Cuando se utiliza en las plantas que requieren limpieza e higiene, proporciona una apariencia estética debido a su forma y color visible

Código del producto: KUDK1500-001023

Los productos no contienen fibra de vidrio para la salud humana y la seguridad alimentaria.

Zócalo de Peldaños Higiénico

Son zócalos de peldaños estéticos que se pueden montar en dos partes, desarrollados para peldaños de escalera planos y sobre salidas (gotero)

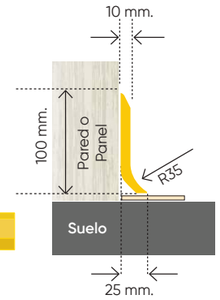

Código del producto: BSL100-SOL01023

Código del producto: BS100-DD0001023

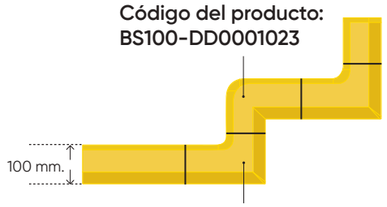

Código del producto: BS100-ID0001023

Código del producto: BSL100-SAG01023

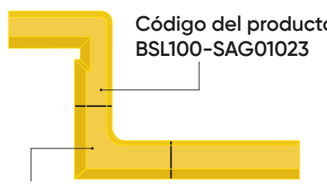

Código del producto: BS100-ID0001023

Se puede realizar la produción en los colores deseados dependiendo de la cantidad.

* Nuestros productos están registrados. Todos los derechos legales pertenecen a la empresa Vibroser.

Protectores de Pared Higiénico

Se puede realizar la produción en los colores deseados dependiendo de la cantidad.

Son productos higiénicos que protegen paredes o paneles frente a posibles impactos y se pueden montar con adherentes a cualquier altura requerida. Proporciona protección contra impactos leves y medios.

Zócalo de Bolardo y Monorriel Higiénico

Son productos de zócalo higiénico que protegen el bolardo fijo y los soportes del monorriel contra la corrosión, facilitan la limpieza de sus fondos y previenen el crecimiento de bacterias.

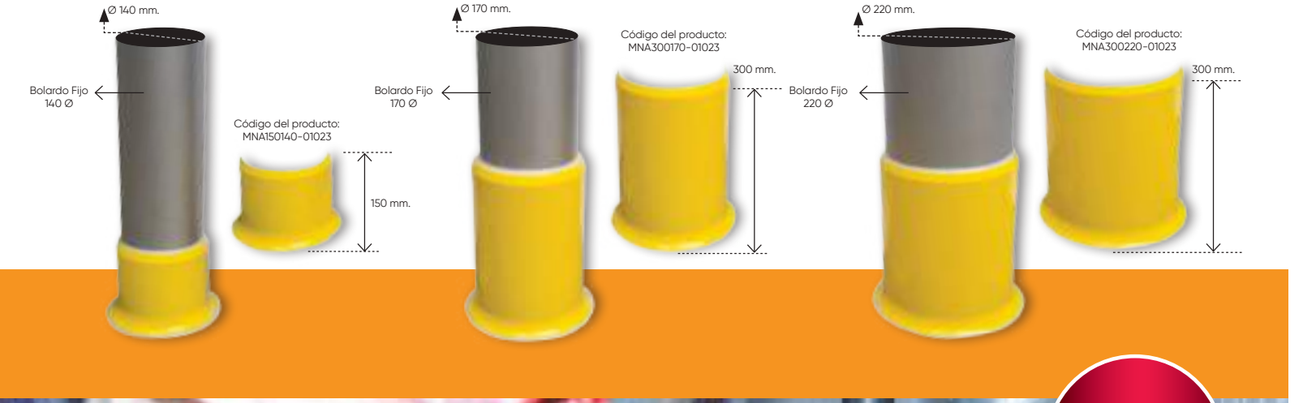

Los productos no contienen fibra de vidrio para la salud humana y la seguridad alimentaria.

Hygienic Panel Protectors Mechanical, Chemical, Anti-Microbial and Migration Test Results

Test	**Unit / *Chemical***	***Test Method***	***Referance Limit Value ****	***Measured Value***
Impact Resist	Kj/m²	TS EN ISO 179-1eu	≥ 10,00	13,77
Impact Energy	j/m	TS EN ISO 179-1eu	≥ 100,00	136,45
Water Absorbtion		*Immersion Method* (48 Saat/*Hours* - +24° C)	≤ % 0,8	≤ % 0,6
Frost Resist	°C / h	*In Deep Freezer* (- 40° C / 72 Saat- *Hours)*	*There should be neither damage nor change*	*There is neither damage nor change*
Thermal Resist	°C / h	+ 70 °C / 12 Saat/*hours* + 80 °C / 12 Saat/*hours* + 90 °C / 12 Saat/*hours*	*There should be neither damage nor change*	*There is neither damage nor change*
Reaction to Fire Classification		TS EN 13501-1 + A1:2013	**E**	**E**
Chemical Resistance				
	Sodium Hydroxide (NaOH)%10 Sulphuric Acid (H_2SO_4) %10 Hydrochloric Acid (HCL) %10 Propanol (C_3H_8O) Ethanol (C_2H_6O) Glycerin ($C_3H_8O_3$) +90°C Water	*1 ml. solution was applied for 20 minutes and then the sample was wiped clean with a damp cloth*	*There should be neither damage nor change*	*There is neither damage nor change*

Migration Tests

Analiz Adı / Analysis Name	***Test Method***	***Result***	***LOQ***	***Requirement***	***Interpretation***
Test Condition: 3% Acetic Acid, 40°C, 30 Min. ***Specific Migration of Primary Aromatic Amines. Sum of:*** CAS: 00108-45-2 (mPDA), CAS: 823-40-5 (2,6-TDA), CAS: 95-80-7 (2,4-TDA), CAS: 2243-62-1 (1,5-DAN), CAS: 142-04-1 (ANL), CAS: 101-80-4 (4,4-DPE), CAS: 101-77-9 (4,4-MDA), CAS: 00119-93-7(3,3-DMB)	EUR 24815 EN 2011	***Not Detected mg/kg***	0,008 mg/kg	<= 0,01 mg/kg a	*Pass*
Determination of Overall Migration (Acidic Food, Food Simulant B, Acetic Acid (3 %))*	TS EN 1186-9	3,2 mg/dm²	1 mg/dm²	<= 10 mg/dm² a	*Pass*
Determination of Overall Migration (Aqueous Food,Food Simulant A,Ethanol (10%))*	TS EN 1186-9	2,7 mg/dm²	1 mg/dm²	<= 10 mg/dm² a	*Pass*
(Determination of Overall Migration (Fatty Food, Simulant for Simulant D2, Vegetable Oil) *	TS EN 1186-1, TS EN 1186-2	4,3 mg/dm²	1 mg/dm²	<= 10 mg/dm² a	*Pass*
Migration of Copper (Cu)*	TS EN 13130-1 ISO 17294-1&2	*Not Detected mg/kg*	0.01 mg/kg	<= 5 mg/kg a	*Pass*
Migration of Barium (Ba)*	TS EN 13130-1 ISO 17294-1&2	*Not Detected mg/kg*	0.01 mg/kg	<= 1 mg/kg a	*Pass*
Migration of Zinc (Zn)*	TS EN 13130-1 ISO 17294-1&2	*Not Detected mg/kg*	0.01 mg/kg	<= 25 mg/kg a	*Pass*
Migration of İron (Fe)*	TS EN 13130-1 ISO 17294-1&2	*Not Detected mg/kg*	0.02 mg/kg	<= 48 mg/kg a	*Pass*
Migration of Cobalt (Co)*	TS EN 13130-1 ISO 17294-1&2	*Not Detected mg/kg*	0.005 mg/kg	<= 0,05 mg/kg a	*Pass*
Migration of Lithium (Li)*	TS EN 13130-1 ISO 17294-1&2	*Not Detected mg/kg*	0.01 mg/kg	<= 0,6 mg/kg a	*Pass*
Migration of Manganese (Mn)*	TS EN 13130-1 ISO 17294-1&2	*Not Detected mg/kg*	0.01 mg/kg	<= 0,6 mg/kg a	*Pass*

LOQ: ***Limit of Quantification*** LOD: ***Limit of Detection***
****Marked analysis is in scope of Turkak accreditation***
The reported uncertainty is an expanded uncertainty calculated using a coverage factor of 2 which gives a level of confidence of approximately 95%.
Due to customer demand analyses results were interpreted according to Turkish Food Codex Food Contact Matter and Material Communique 2013/34 and Commision Regulation EU No: 10/2011.

Anti Microbial Test

Name of Microorganisms	***Inoculation of Microorganisms cfu/mL***	***Uo (cfu/mL)***	***Ut (cfu/mL)***	***At(cfu/mL)***	**R**	***Method***	***Requirement***	***Interpretation***
Staphylococcus aureus ATCC 6538	$1.3x10^5$: 5.11	$1.5x10^3$: 3.17	$4.0x10^2$: 2.60	$3.0x10^0$: 0.47	2.13	JIS 2801, 2012	≥ 2	**P** (Pass)
E. coli ATCC 25922	$1.1x10^5$:5.04	$2.0x10^3$:3.30	$3.0x10^2$: 2.47	$2.0x10^0$: 0.30	2.17		≥ 2	**P** (Pass)

R: (Ut-Uo)-(At-Uo)=Ut-At
Uo: ***Logaritmic mean value of uncured test samples immediately after inoculation (Uo) (0 hour)***
Ut: ***Logaritmic mean value of uncured test samples at the end of 24 hours after inoculation.***
At: ***Logaritmic mean value of cured test samples at the end of 24 hours.***
R: ***Antibacterial Activity Pass*** (**P**), *Fail* (**F**) ***Some analyses are performed and resulted for R&D purposes in scope of private demand.***

Protectores de Paneles Higiénicos

Protectores de Paneles Higiénicos

Protege paneles, paredes y columnas de impactos leves y medianos en todas las plantas que son fáciles de limpiar y requieren higiene. Son productos fabricados de material acrílico con superficie lisa, resistentes a ácidos y químicos. Debido a su forma radio, es fácil de limpiar y reduce el crecimiento bacterial. Al tiempo que proporciona protección contra la corrosión donde se utiliza, debido a su color visible, también actúa como una **"CINTA DE ADVERTENCIA".** Los productos se fabrican en dos tipos revestimiento superior y revestimiento frontal según las necesidades. Debido a su facilidad de mantenimiento, son soluciones mucho más eficientes y permanentes en comparación con sus alternativas. **Los productos se fabrican con refuerzo de malla de hierro según las necesidades.**

Los productos no contienen fibra de vidrio para la salud humana y la seguridad alimentaria.

Código del producto: HBKU300-0001023

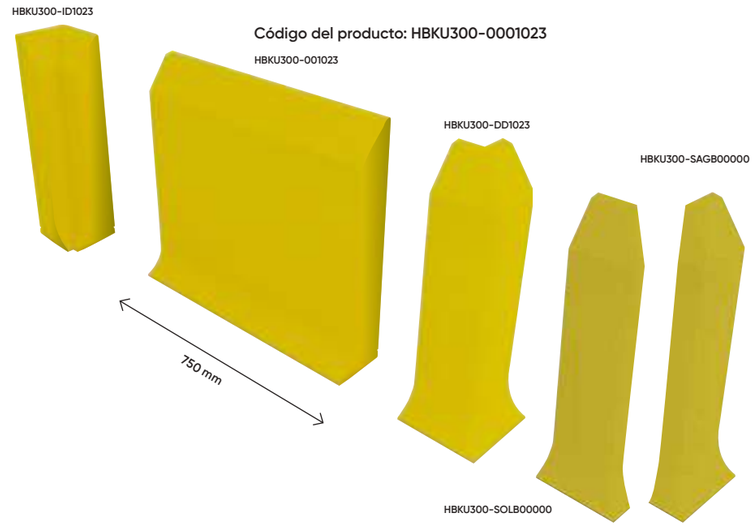

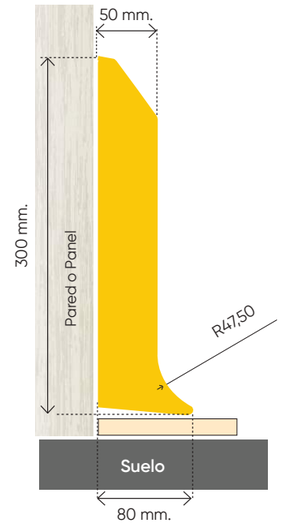

Código del producto: HBKO305D-001023

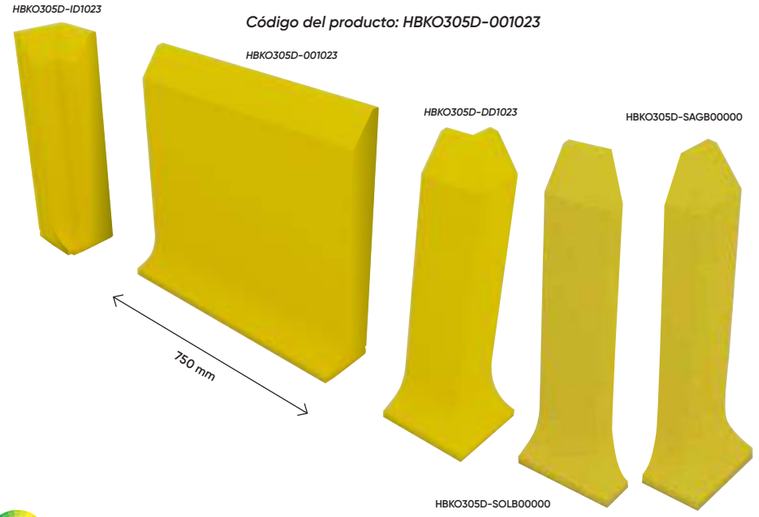

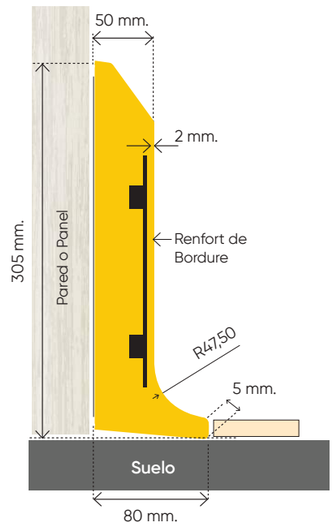

Se puede realizar la produción en los colores deseados dependiendo de la cantidad.

* Nuestros productos están registrados. Todos los derechos legales pertenecen a la empresa Vibroser.

Protectores de Paneles Higiénicos

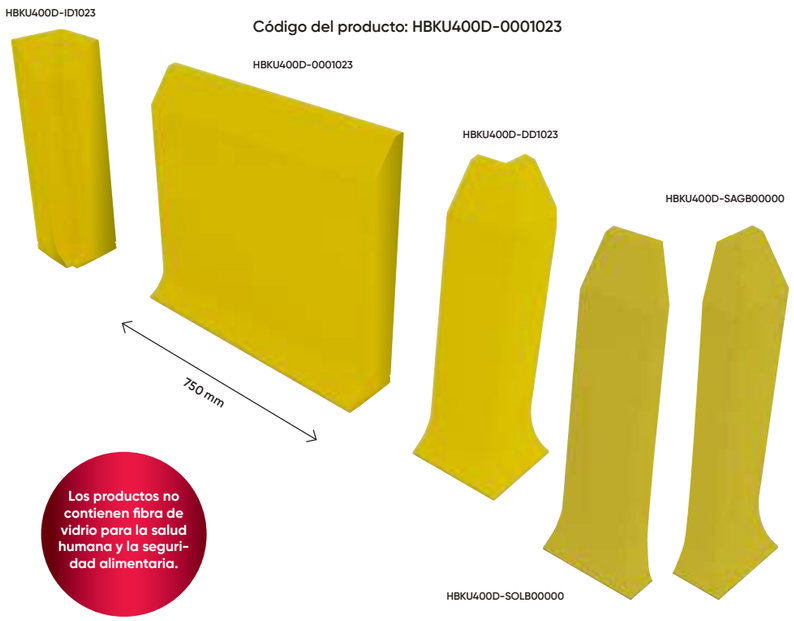

Los productos no contienen fibra de vidrio para la salud humana y la seguridad alimentaria.

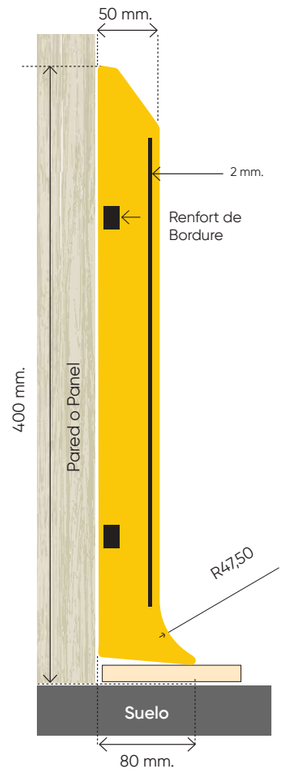

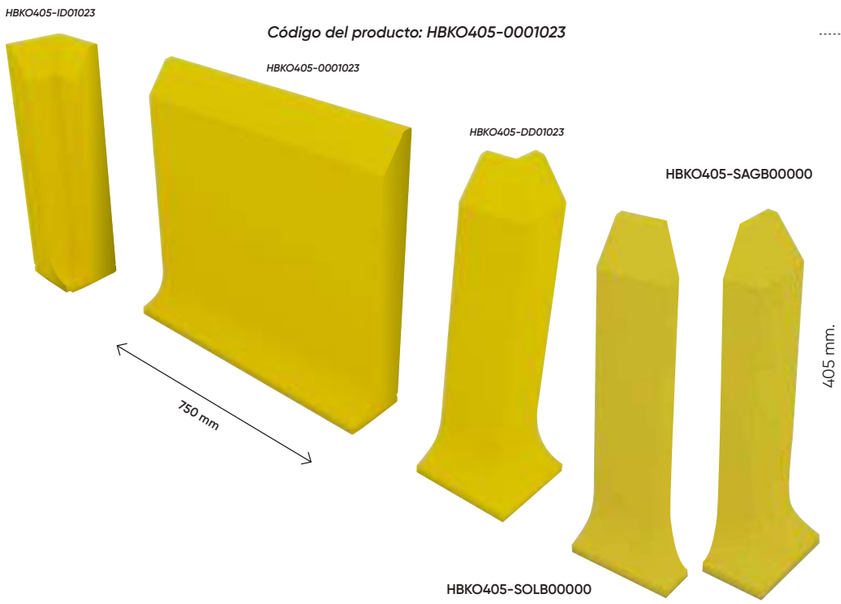

Se puede realizar la produción en los colores deseados dependiendo de la cantidad.

* Nuestros productos están registrados. Todos los derechos legales pertenecen a la empresa Vibroser.

Protectores de Paneles Inoxidables Higiénicos de Bordillo

Superficie inoxidable de clase AISI 304 o AISI 316 protege paneles, paredes y columnas en todas las áreas que requieren una fácil limpieza e higiene. Son productos de superficie lisa, resistentes a ácidos y químicos. Debido a su forma radio, es fácil de limpiar y reduce el crecimiento de bacterias. Debido a su facilidad de mantenimiento, son soluciones mucho más eficientes y permanentes en comparación con sus alternativas. **Los productos se fabrican con dos tipos de refuerzo de malla de hierro como revestimiento superior y revestimiento frontal según las necesidades.**

Código del producto: HBKUSS25025-000

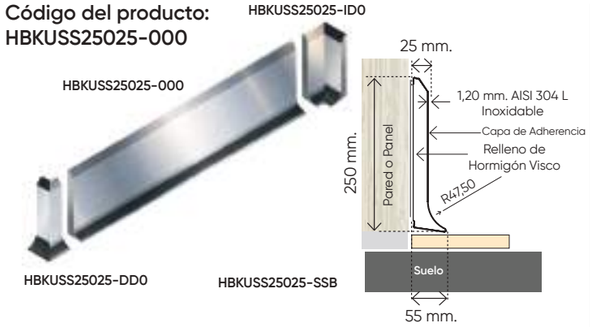

Código del producto: HBKOSS26525-000

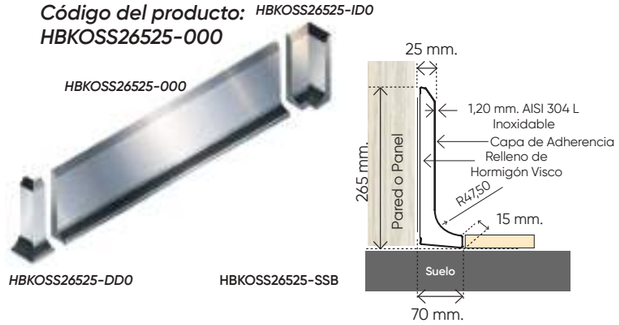

Código del producto: HBKUSS30050-000

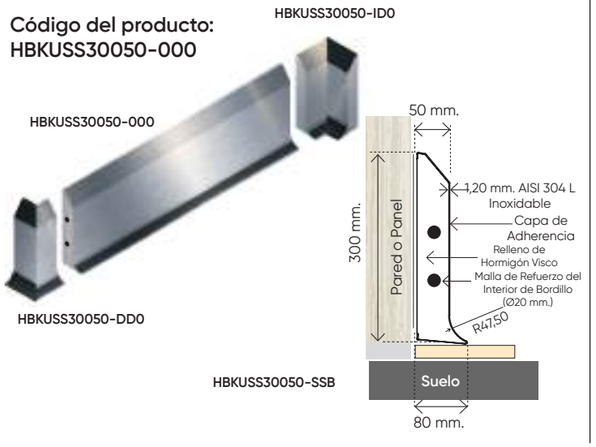

Código del producto: HBKOSS31550-000

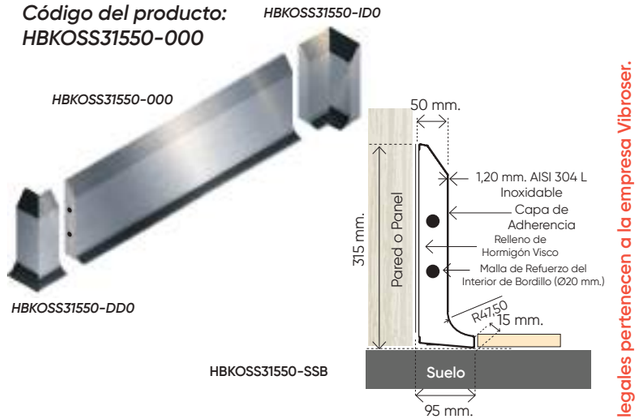

Código del producto: HBKUSS300100-00

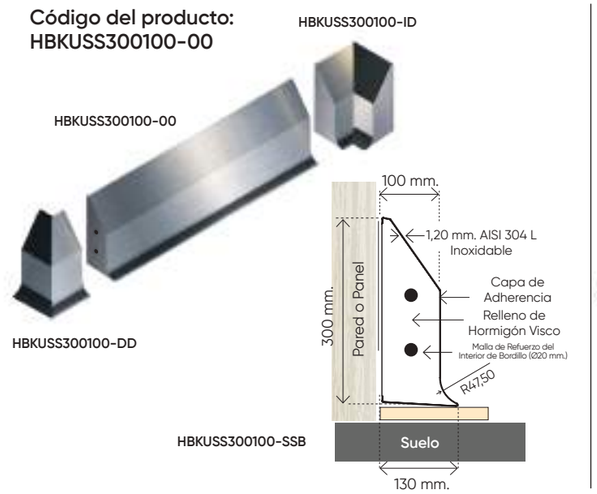

Código del producto: HBKOSS315100-00

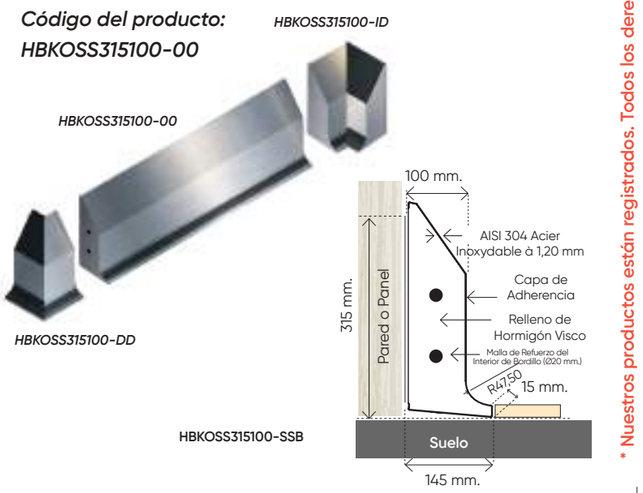

Estos modelos también se pueden aplicar con el sistema anclado al suelo.

* Nuestros productos están registrados. Todos los derechos legales pertenecen a la empresa Vibroser.

Protectores de Paneles Inoxidables Higiénicos de Bordillo

Código del producto:
HBKUSS300150-00

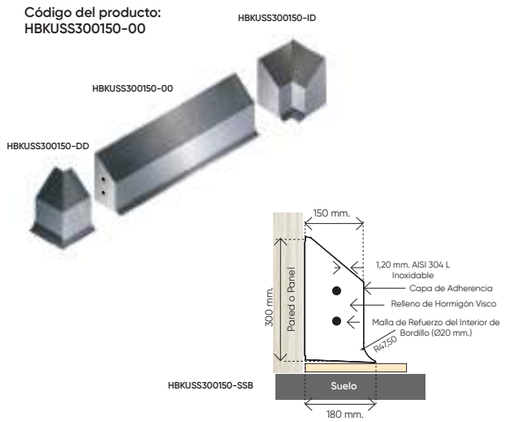

Código del producto:
HBKOSS315150-00

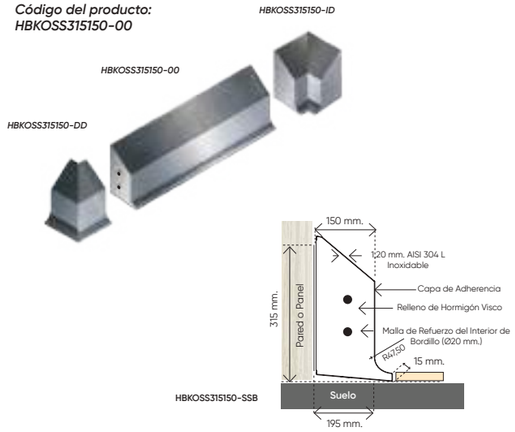

Código del producto:
HBKUSS50050-000

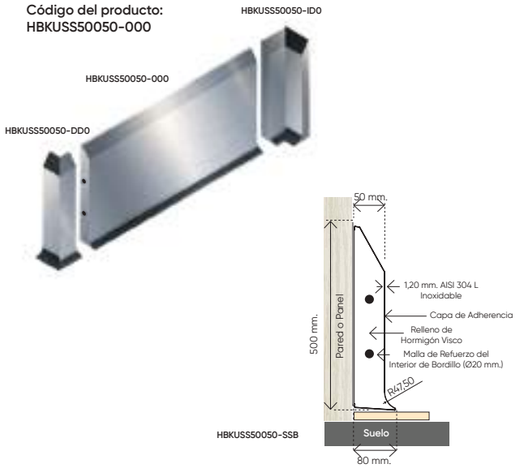

Código del producto:
HBKOSS51550-000

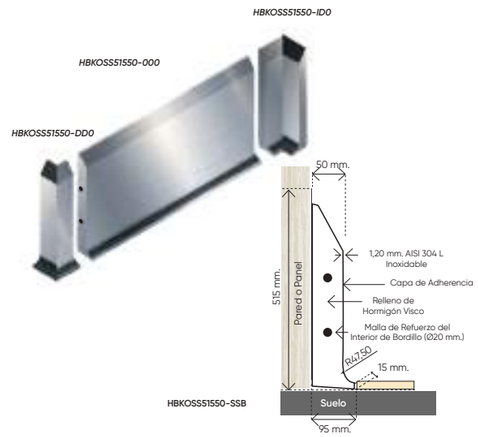

Estos modelos también se pueden aplicar con el sistema anclado al suelo.

Código del producto:
HBKUSS50050Z100

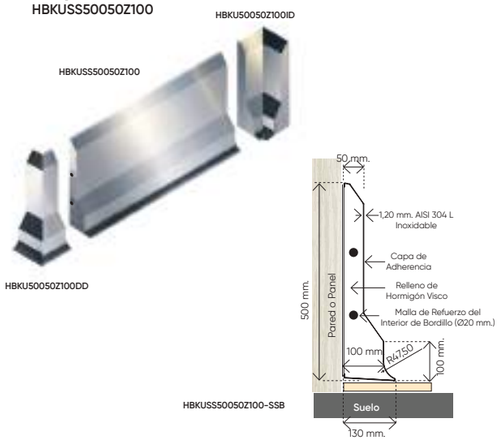

Código del producto:
HBKOSS51550Z115

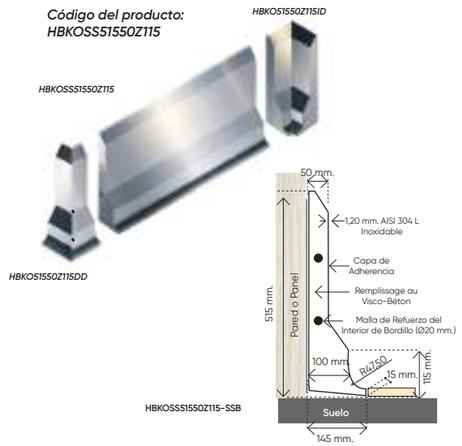

Protectores de Paneles Inoxidables Higiénicos de Bordillo

Código del producto:
HBKUSS500100-00

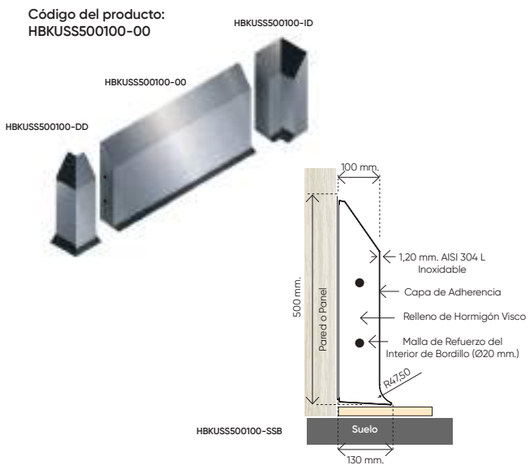

Código del producto:
HBKOSS515100-00

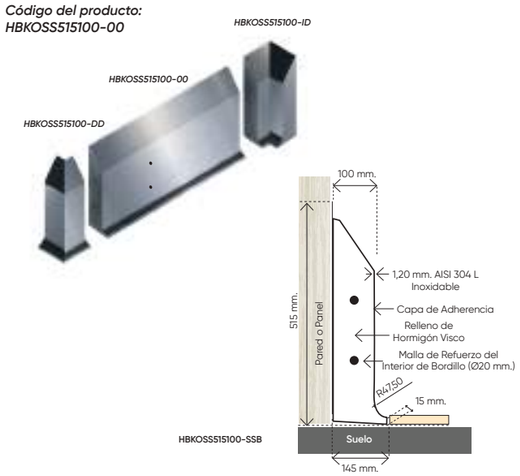

Código del producto:
HBKUSS500150-00

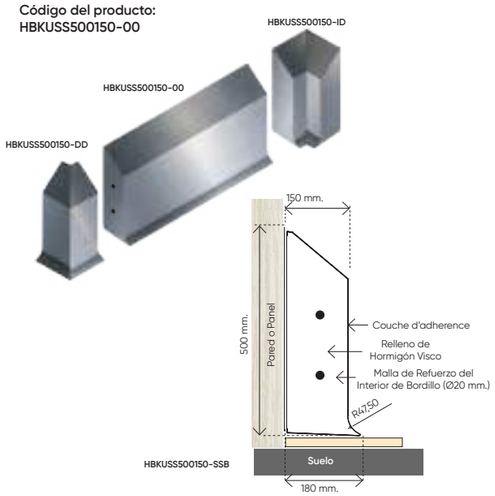

Código del producto:
HBKOSS515150-00

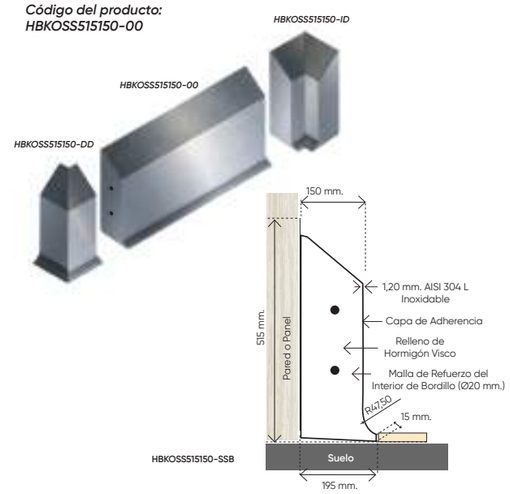

Estos modelos también se pueden aplicar con el sistema anclado al suelo.

Código del producto:
HBKUSS50050Z200

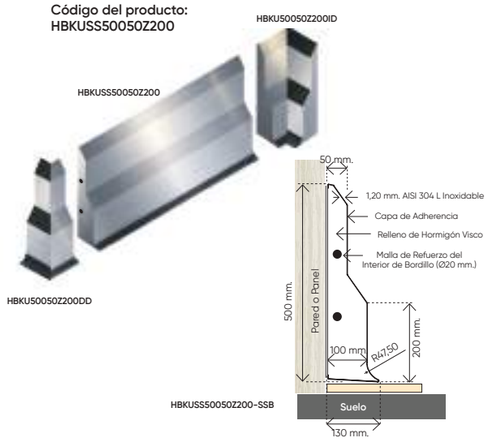

Código del producto:
HBKOSS51550Z215

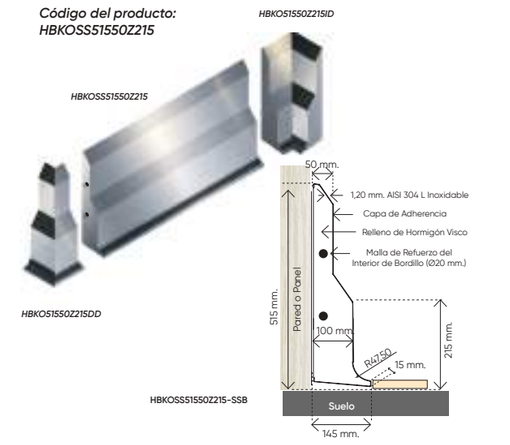

Estos modelos también se pueden aplicar con el sistema anclado al suelo.

* Nuestros productos están registrados. Todos los derechos legales pertenecen a la empresa Vibroser.

Protectores de Paneles Inoxidables Higiénicos de Bordillo

Código del producto:
HBKUSS50050Z300

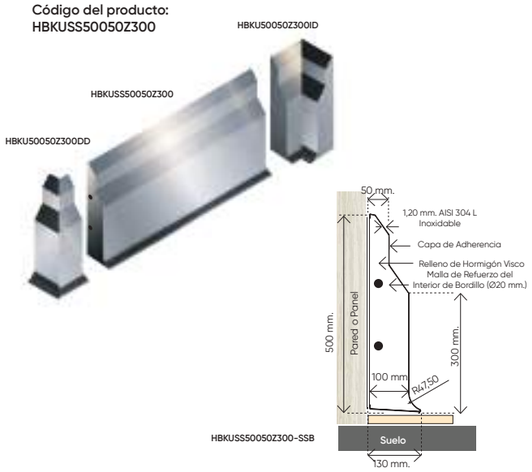

Código del producto:
HBKOSS51550Z315

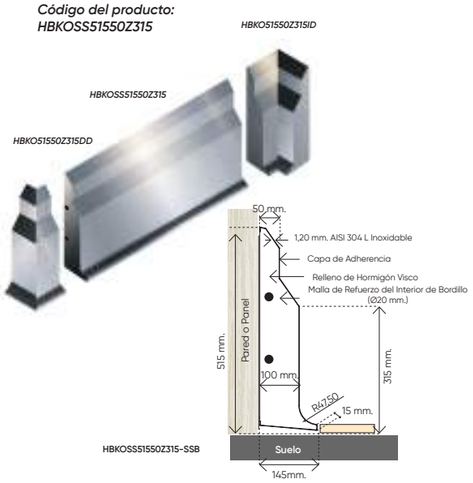

Protectores de Paneles Inoxidables Higiénicos de Bordillo

Código del producto:
HBKUSS75050-000

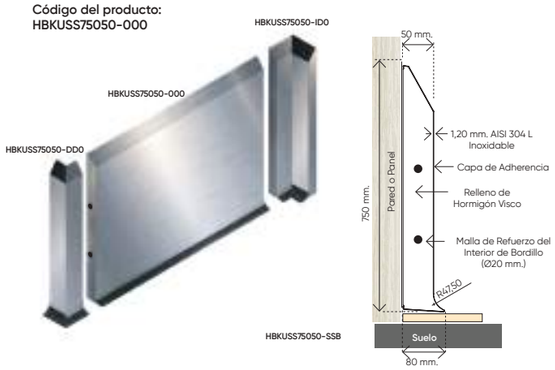

Código del producto:
HBKOSS76550-000

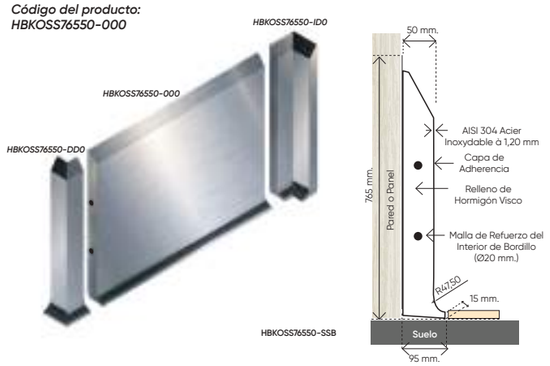

Código del producto:
HBKUSS750100-00

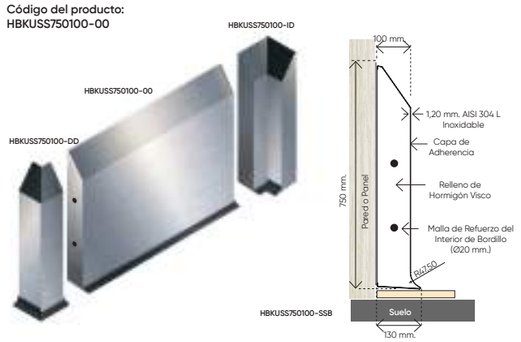

Código del producto:
HBKOSS765100-00

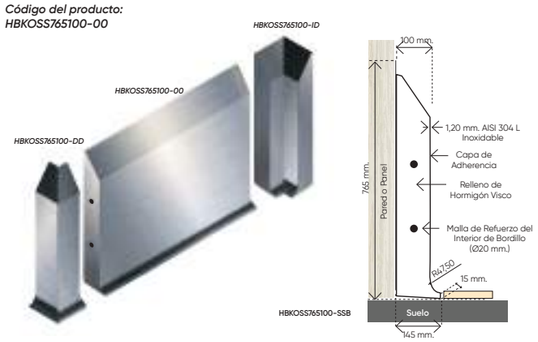

Estos modelos también se pueden aplicar con el sistema anclado al suelo.

* Nuestros productos están registrados. Todos los derechos legales pertenecen a la empresa Vibroser.

Código del producto:
HBKUSS750150-00

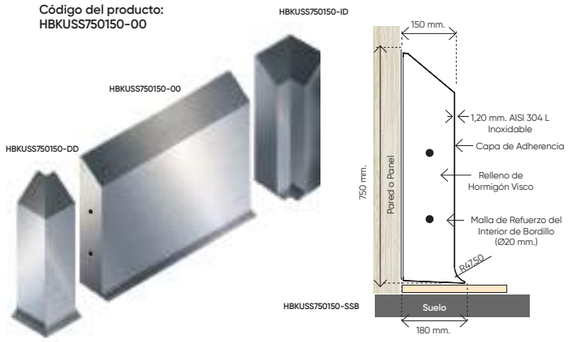

Código del producto:
HBKOSS765150-00

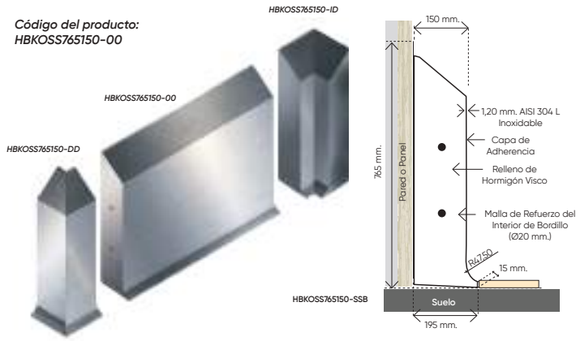

Código del producto:
HBKUSS75050Z100

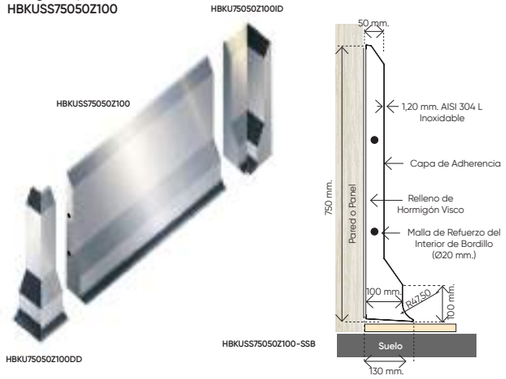

Código del producto:
HBKOSS76550Z115

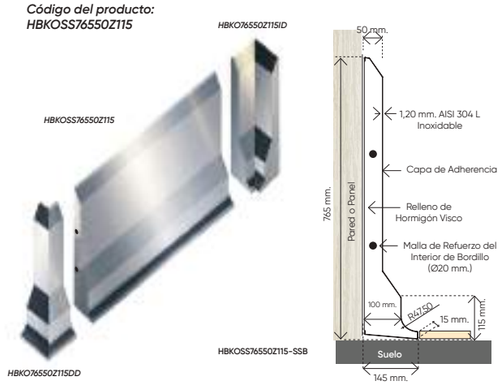

Estos modelos también se pueden aplicar con el sistema anclado al suelo.

Protectores de Paneles Inoxidables Higiénicos de Bordillo

Código del producto:
HBKUSS75050Z200

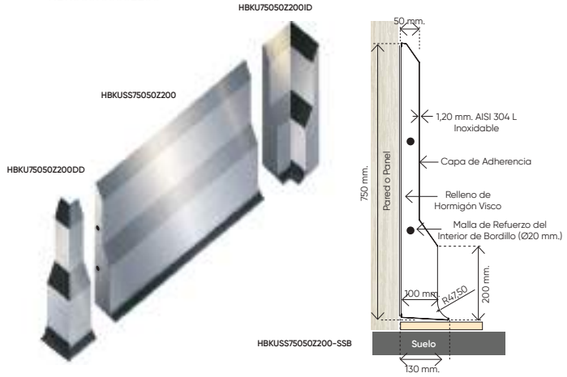

Código del producto:
HBKOSS76550Z215

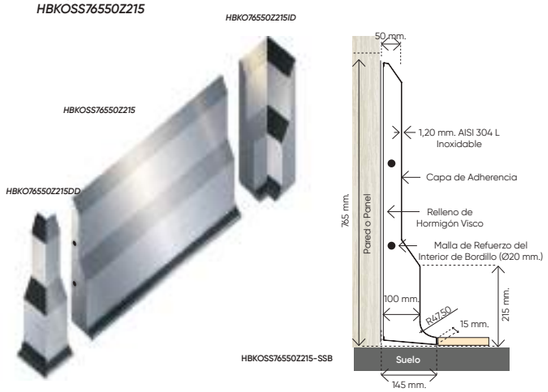

Estos modelos también se pueden aplicar con el sistema anclado al suelo.

Código del producto:
HBKUSS75050Z300

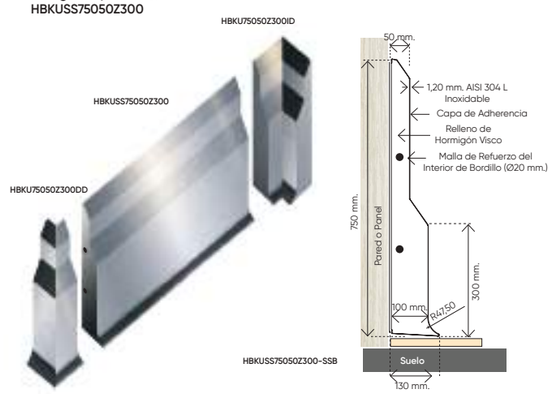

Código del producto:
HBKOSS76550Z315

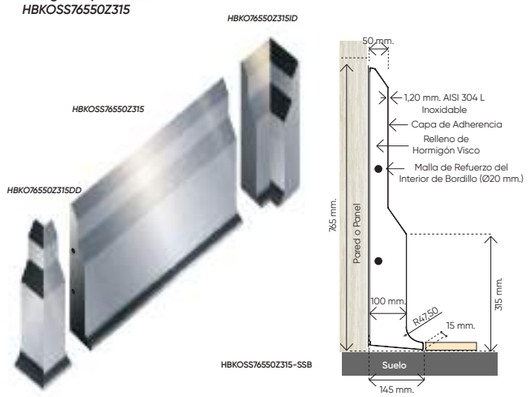

* Nuestros productos están registrados. Todos los derechos legales pertenecen a la empresa Vibroser.

Protectores de Paneles Inoxidables Higiénicos de Bordillo

Código del producto:
HBKUSS100050-00

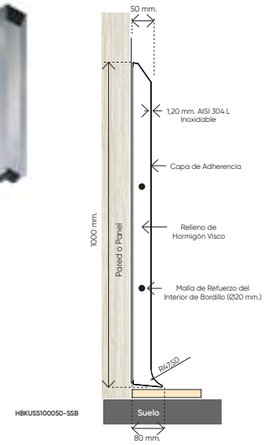

Código del producto:
HBKUSS1000100-0

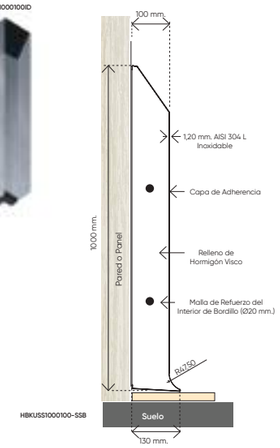

Código del producto:
HBKOSS101550-00

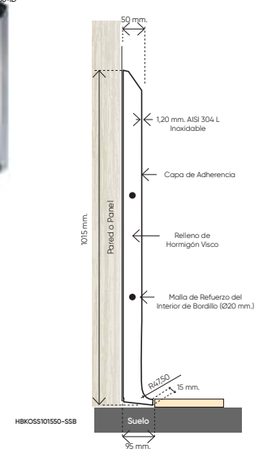

Código del producto:
HBKOSS1015100-00

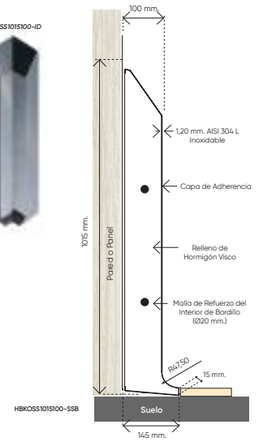

Protectores de Paneles Inoxidables Higiénicos de Bordillo

Código del producto:
HBKUSS1000150-0

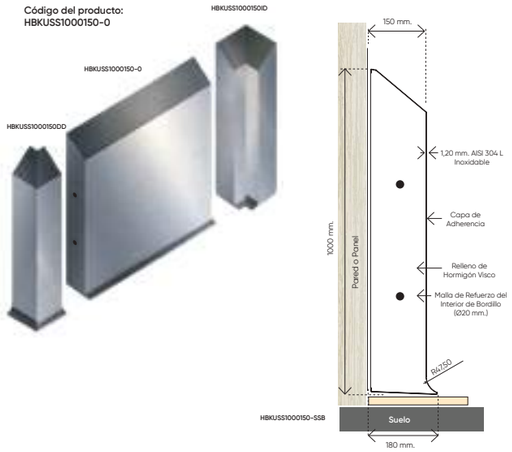

Código del producto:
HBKU-100050Z100

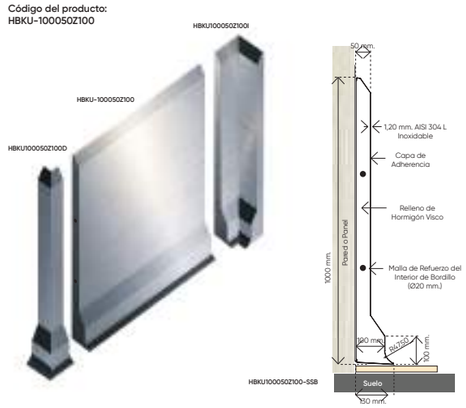

Protectores de Paneles Inoxidables Higiénicos de Bordillo

Código del producto:
HBKU-100050Z200

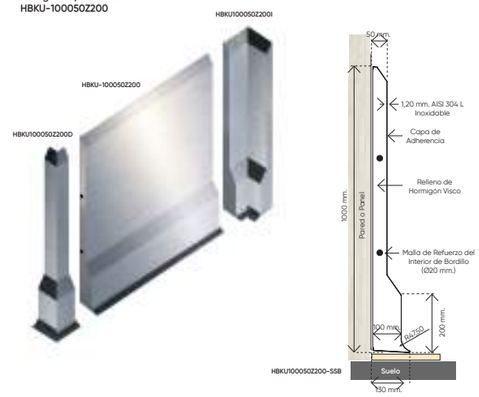

Código del producto:
HBKU-100050Z300

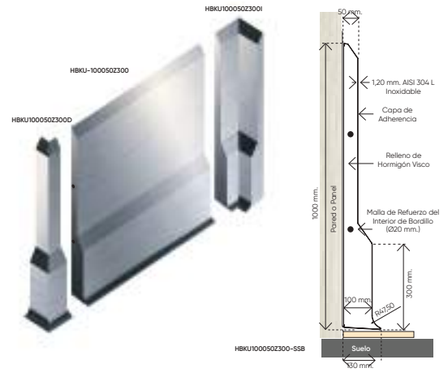

Código del producto:
HBKOSS1015150-00

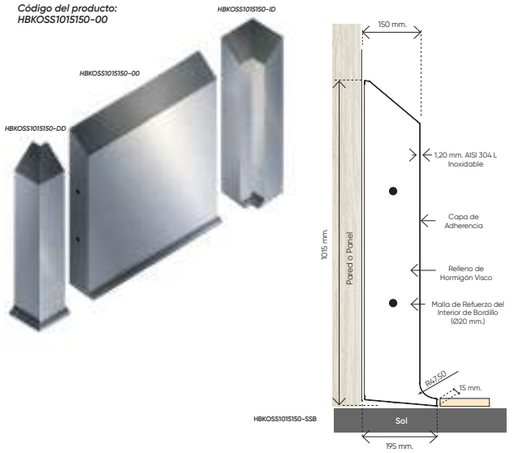

Código del producto:
HBKO-101550Z115

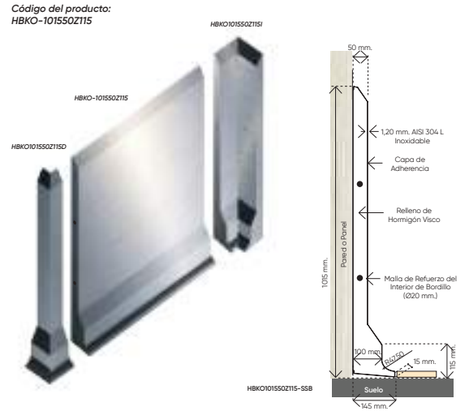

Código del producto:
HBKO-101550Z215

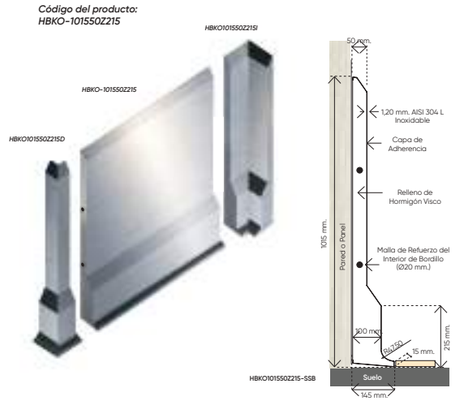

Código del producto:
HBKO-101550Z315

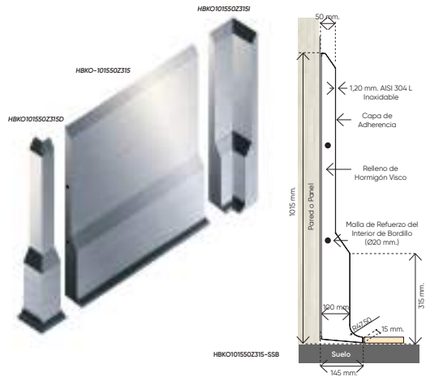

* Nuestros productos están registrados. Todos los derechos legales pertenecen a la empresa Vibroser.

Estos modelos también se pueden aplicar con el sistema anclado al suelo.

Bolardo Protector Higiénico e Inoxidable

''BOLARDO'' Protector Inoxidable; Proporciona protección contra impactos en puertas, paredes. Son productos fabricados en material inoxidable de clase AISI 304 o 316 relleno de hormigón viscoso de 2 mm, que reduce la formación de bacterias debido a su forma de radio, fácil de limpiar y, se pueden aplicar con un sistema de tornillos y mortero de montaje a base de resina M24.

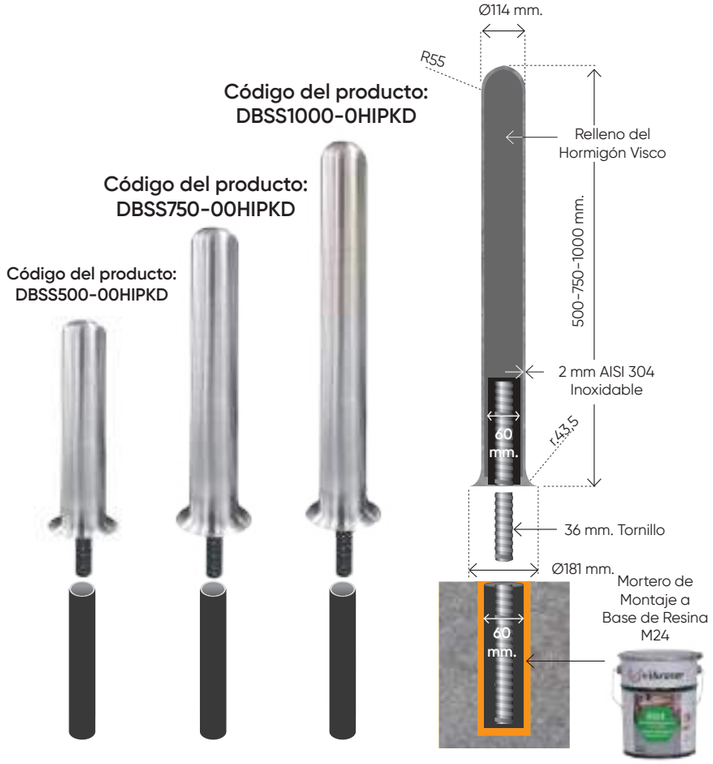

Bollards Hygiéniques Protecteurs en Acrylique

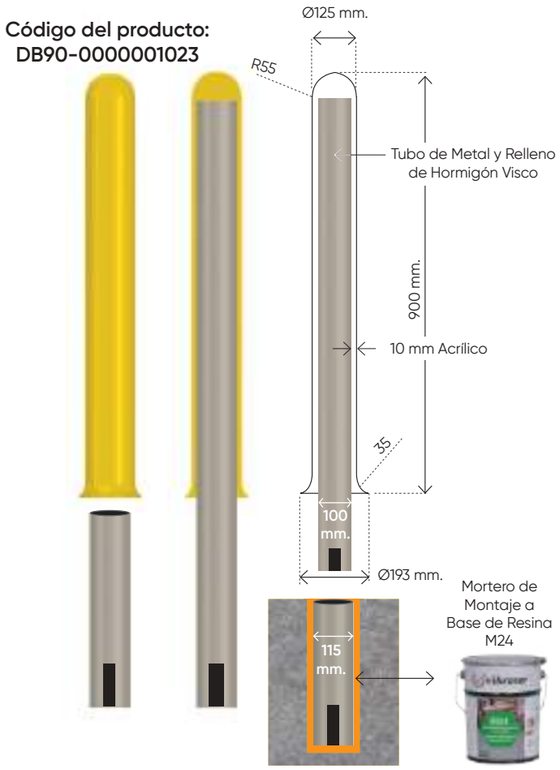

''BOLARDO'' Protector; Proporciona protección contra impactos en puertas, paredes. Es un producto que tiene sistema de tubo y tornillo de acero y, debido a su color notable, superficie acrílica y forma radial es fácil de limpiar y reduce la formación de bacterias, se puede aplicar con el mortero de montaje a base de resina M24.

Los productos no contienen fibra de vidrio para la salud humana y la seguridad alimentaria.

* Nuestros productos están registrados. Todos los derechos legales pertenecen a la empresa Vibroser.

Sistemas de Drenaje Inoxidable

Sistemas de drenaje fabricados inoxidables de clase AISI 304 o AISI 316, las producciones de sifones, canales y marcos de protección se realiza de forma estándar y por proyecto.

Para más información; Puede visitar nuestro sitio web; vibroser.com

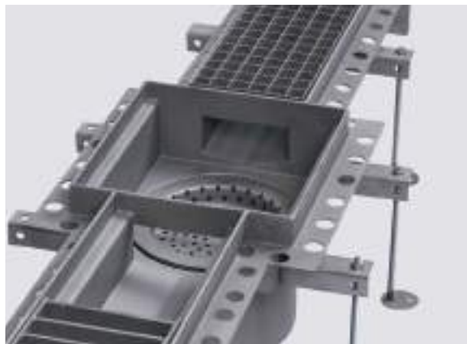

Señales de dirección para la seguridad en el trabajo

Las señales direccionales para la seguridad en el trabajo indican las direcciones durante mucho tiempo, gracias a la energía que almacenan en todos los lugares, como fábricas, escuelas, cines, metros, etc., en caso de apagones repentinos.

Código del producto: YT01-CKSIGYT000

Código del producto: YT02-EXTIGYT000

Código del producto: YT03-SRTIGYT000

Código del producto: YT04-PBXIGYT000

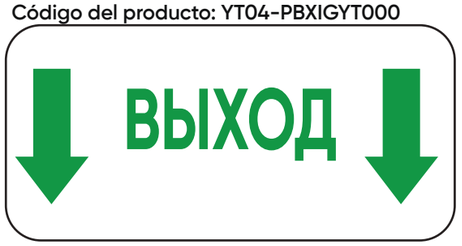

Código del producto: YT05-SLDIGYT000

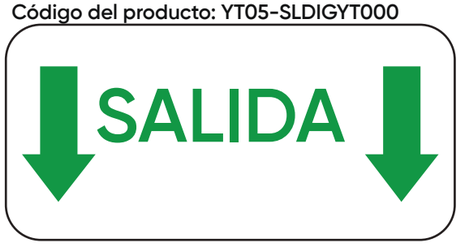

Código del producto: YT06-YKRIGYT000

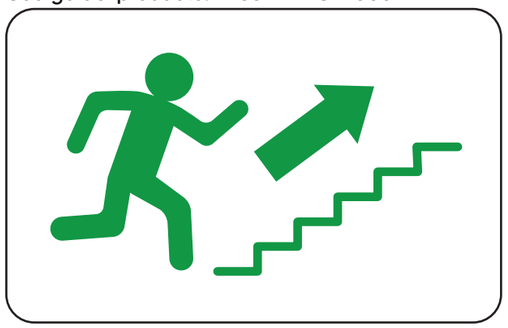

Código del producto: YT07-SAGIGYT000

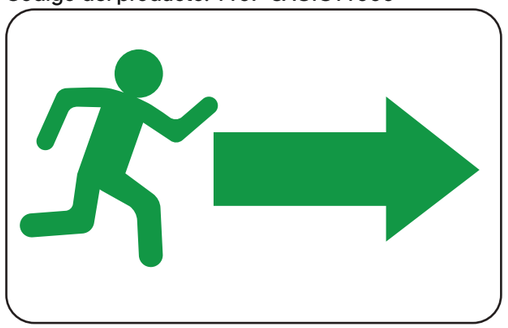

Código del producto: YT08-DUZIGYT000

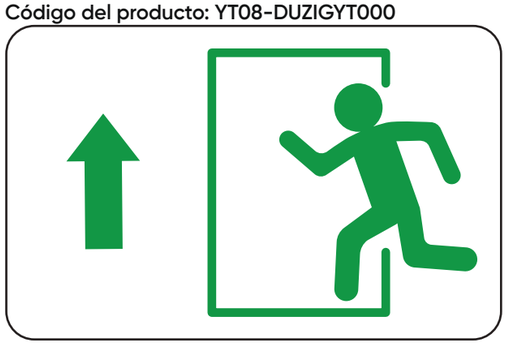

Código del producto: YT09-SOLIGYT000

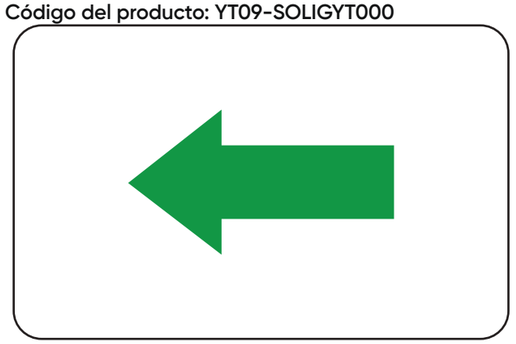

vibroser®

vibroser.com • info@vibroser.com