坚实的基础
卫生解决方案

vibroser®

vibroser.com

产品

- 工业耐酸瓷砖
- 不锈钢瓦
- 环氧胶，接缝填充剂和密封剂
- 卫生踢脚线面板保护贴
- 卫生型路缘板保护贴
- 卫生浮标
- 不锈钢型材
- 职业安全招牌
- 不锈钢排水系统

服务

- 投射和振动方法在耐酸瓷砖地板上的程序
- 卫生面板保护剂保护剂的设计与应用
- 不锈钢废物处理系统的项目设计应用

部门

食品工业

- 牛奶和乳制品
- 肉和肉制品
- 鱼屋
- 面包店和法式蛋糕店
- 食品生产者
- 动植物油生产地

饮料行业

大型购物中心
卫生部门
- 医院
- 化验室
- 制药厂
- 药店

化学行业

化妆品行业

交通行业
- 飞机场
- 巴士总站
- 地铁站

汽车
- 汽车制造设施
- 汽车服务
- 汽车展厅
- 备件生产设备

旅游部门

发电厂

石化行业

关于我们

自 1986 年起，Vibroser 继续其在工业地坪领域的征程，作为企业可靠的解决方案合作伙伴，满足现代和不断发展的技术要求。Vibroser 生产的耐化学品、抗酸和卫生地板应用于食品、饮料、仓储、销售、汽车、纺织、化工、化妆品、卫生部门和购物中心等众多领域。Vibroser 的卫生墙面保护产品由 Vibroser 注册、获得专利并生产，可提供抗菌、卫生的环境和解决方案，最大限度地减少设施墙面和面板底部细菌的形成，并防止腐蚀和撞击。Vibroser 的业务遍及全球，并为各行业做出了贡献

觀看我們的宣傳視頻

六边形耐酸瓷砖100x116

表面

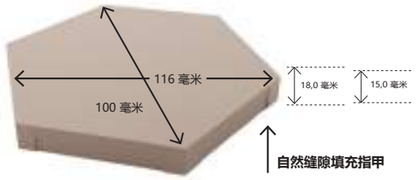

颜色

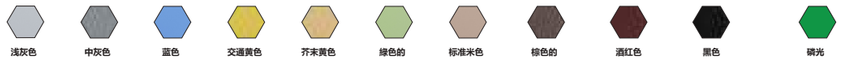

定义

六边形形状，尺寸为100x116毫米，厚度为15.0和18.0毫米，背面具有增强附着力的W6附着通道，边缘锥形并带有自然的接缝凸起，表面防滑等级达到R9、R10、R11和R12标准。低吸水率，无孔结构，易于清洁，抗酸抗化学品，不滋生细菌。由于其六边形的尺寸和形状，更加耐冲击和承重。

六边形耐酸瓷砖150x175

表面

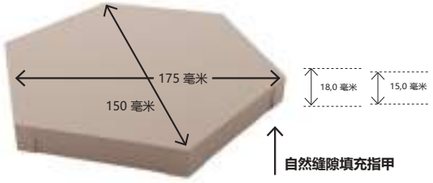

颜色

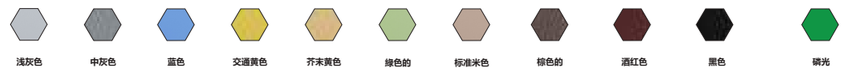

定义

六边形形状，尺寸为150x175毫米，厚度为15.0和18.0毫米，背面具有增强附着力的W6附着通道，边缘锥形并带有自然的接缝凸起，表面防滑等级达到R9、R10、R11和R12标准。低吸水率，无孔结构，易于清洁，抗酸抗化学品，不滋生细菌。由于其六边形的尺寸和形状，更加耐冲击和承重。

耐酸瓷砖100x200

表面

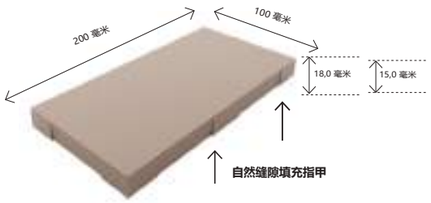

颜色

定义

尺寸为100x200毫米，厚度分别为15.0和18.0毫米的防酸工业瓷砖产品。背面具有增强附着力的W4附着通道和锥形，表面防滑等级为R9、R10、R11和R12。低吸水率，无孔结构，易于清洁，抗酸，抗化学品，不滋生细菌。

锁定状态下的防酸瓷砖 100x150

表面

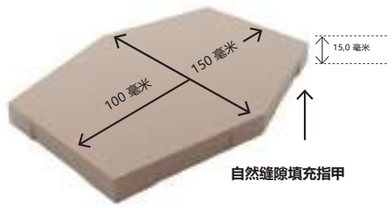

颜色

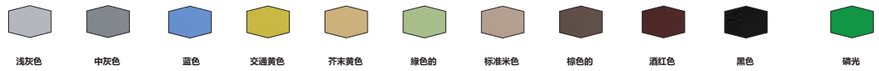

定义

六边形形状，尺寸为100x150毫米，厚度为15.0毫米，背面具有增强附着力的W6附着通道，边缘锥形并带有自然的接缝凸起，表面防滑等级达到R9、R10、R11和R12标准。低吸水率，无孔结构，易于清洁，抗酸抗化学品，不滋生细菌。由于其六边形的尺寸和形状，更加耐冲击和承重。

耐酸瓷砖200x200

表面

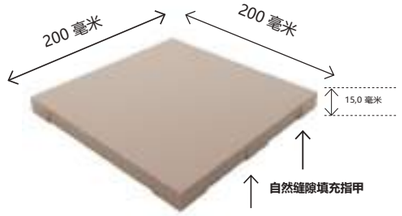

颜色

定义

尺寸为200x200毫米，厚度分别为15.0毫米的防酸工业瓷砖产品。背面具有增强附着力的W4附着通道和锥形，表面防滑等级为R9、R10、R11和R12。低吸水率，无孔结构，易于清洁，抗酸，抗化学品，不滋生细菌。

锁定状态下的防酸瓷砖 150x200

表面

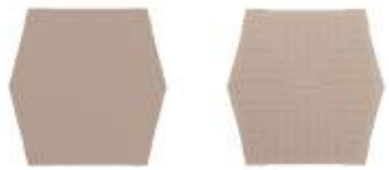

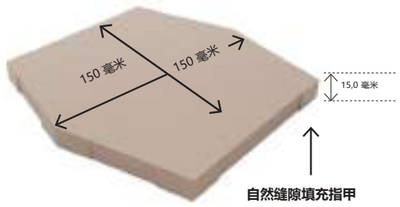

颜色

定义

六边形形状，尺寸为150x200毫米，厚度为15.0毫米，背面具有增强附着力的W6附着通道，边缘锥形并带有自然的接缝凸起，表面防滑等级达到R9、R10、R11和R12标准。低吸水率，无孔结构，易于清洁，抗酸抗化学品，不滋生细菌。由于其六边形的尺寸和形状，更加耐冲击和承重。

W6 ANTI - ACID PORCELAIN TILES
(Hexagonal 10x20, 20x20)

EN 14411 (ISO 13006) Annex G (normative) Dry-pressed ceramic tiles with low water absorption E ≤ 0,5 % Group BIa GL
Thickness: 15.0 mm. - 18.0 mm.

HEXAGONAL/ 100X116 PORCELAIN TILES

SYMBOLLS	NORMS	TECHNICAL CHARACTERISTICS		REQUIRED VALUES	DECLARED VALUES Avarage values of production
	ISO 10545-2	Dimensions and surface quality	Length and Width	7≤N<15 ± 0,9 mm.	± 0,4 mm.
			Thickness	7≤N<15 ± 0,5 mm.	± 0,3 mm.
			Surface Quality	A minimum of 95 % surface of the tile shall be free from visible defect that would impair the appearence of a major area of tiles.	No any visible defect of 95% on surface of the tile
	ISO 10545-3	Water absorption		E≤ 0.5% , (individual max.) %0,6	max % 0,05
	ISO 10545-4	Breaking Strength (Newton)	Thickness ≥ 7.5mm.	S ≥ 1300 N	3500
		Modulus of rupture (N/mm²)		R ≥35 N / mm²	45
	ISO 10545-5	Impact resistance by measurement of coefficient of restitution		Manufacturer to state classification	0.87
	ISO 10545-7	Resistance to Surface abrasion_İntended for use on floors		Reported abrasion class and cycles	Class:3, Cycle: 750
	ISO 10545-8	Determination of linear thermal expansion		Manufacturer to state classification	5,95 x 10-6 °C
	ISO 10545-9	Resistance to thermal shock		Required	Resistant
	ISO 10545-10	Moisture expansion, in mm. / m.		Manufacturer to state classification	0.1
	ISO 10545-11	Crack resistant		Required	Resistant
	ISO 10545-12	Frost resistance		Required	Resistant
	ISO 10545-13	Resistance to low concentrations of acids and alkalis		Manufacturer to state classification	LA
		Resistance to high concentrations of acids and alkalis		Test method available	HA
		Resistance to household chemicals and swimming pool salts		Min. Sınıf B	A
	ISO 10545-14	Resistance to stains		Min. 3	5
Pb Cd	ISO 10545-15	Lead and cadmium given off by tiles		Manufacturer to state classification (mg/dm²)	Pb <0,1 Cd<0,01
	ISO 10545-16	Minor color differences		Glazed ΔE < 0,75	ΔE < 0,75
	EN 101	Surface hardness Mohs		Test method available	9
	CEN/TS 16165 DIN 51130	Skid resistant		Test method available	R=10
	DIN 51094	Color resistance to light		Not any noticable color change	Resistant

NOTES
RECOMMENDS A JOINT OF MIN. 3 mm. FOR OPTIMAL INSTALLATION RESULTS.

THE TEST RESULTS REFER ONLY TO FIRST CHOICE ITEMS AND THEY DO NOT REGARD THE TRIMTILES. THE VALUES ARE BASED ON AVERAGE PRODUCTION VALUES.
SERIES, ARE PRODUCING BY SERANIT SERAMIK FOR VIBROSER. VIBROSER SERAMIK RESERVE THE RIGHT TO MODIFY TECHNICAL AND FORMAL DETAILS OF PRODUCTS.

防滑安全值

防滑值	傾斜角度	
R 9>	6°-10°	
R 10	>10°-19°	
R 11	>19°-27°	
R 12	>27°-35°	
R 13	>35°	

倾斜角度 20x20

20X20厘米。尺寸为7-8毫米。厚的哑光釉面瓷墙砖。所有设施，厨房，更衣室，卫生间，浴室等的内墙。它可以在任何需要的地方使用，它们很容易清洁产品。

尺寸：20x20厘米。

亚光冰绿色
200x200毫米。
产品型号: FVSMBY2002007-5

哑光浅灰色
200x200毫米。
产品型号:FVSMAG2002007-5

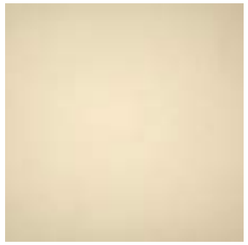

光米色
200x200毫米。
产品型号: FVSMBE2002007-5

不锈钢过渡型材

产品型号: PRFSS450-CFTPGP

由AISI 304或AISI 316类不锈钢制成的排水系统，框架，风道和防护框架是按标准和项目生产的。.

想要查询更多的信息; vibroser.com
您可以访问我们的网站。

产品型号: PRFSS450-PGP000

产品型号: PRFSS450-CCV3OP

产品型号: PRFSS450-CCVALG

不锈钢地板过渡砖

产品型号: KPK300-03003003
防滑表面不锈钢瓷砖AISI 304 L
300x300x3-4 毫米

产品型号: KPK150-03001503
防滑表面不锈钢瓷砖AISI 304 L
300x150x3-4 毫米

产品型号: DPK300-03003003
表面光滑的不锈钢瓷砖AISI 304 L
300x300x3 毫米

产品型号: DPK150-03001503
表面光滑的不锈钢瓷砖AISI 304 L
300x150x3 毫米

温度差高且交通繁忙的冷或热室门通道中，以及结合不同类型的材料时，用于保护建筑物，负载，电梯门，坡道等主要交通繁忙的地方的主要膨胀型材。和不锈钢产品以平面选项生产。

我们的产品已注册。所有合法权利均属于Vibroser公司。

振动地板应用系统

VSEE振动系统XW1000环氧粘结和W13液态环氧接缝填料应用系统； VSEE系统是所有发达国家食品工厂地板上公认的系统，是专门为振动应用方法而开发的XW1000，它具有比同类产品更高的粘合强度，是凝胶糊剂型环氧基粘合剂和环氧基W13液体接缝填料应用系统。
对于要求高机械强度的设备，VSEE是必不可少的解决方案。各种肉类，牛奶，鱼，饮料和烘焙产品制造商的冷热室都是一种节省时间的系统，可解决酸性和腐蚀性环境中坚固而持久的地板需求，并感谢在同一天应用了400剂厚砂浆和陶瓷。
从长远来看，这是一种经济且有保证的解决方案，维护成本最低 (-40⁰ - +70⁰)

VSEE系统地面应用程序层

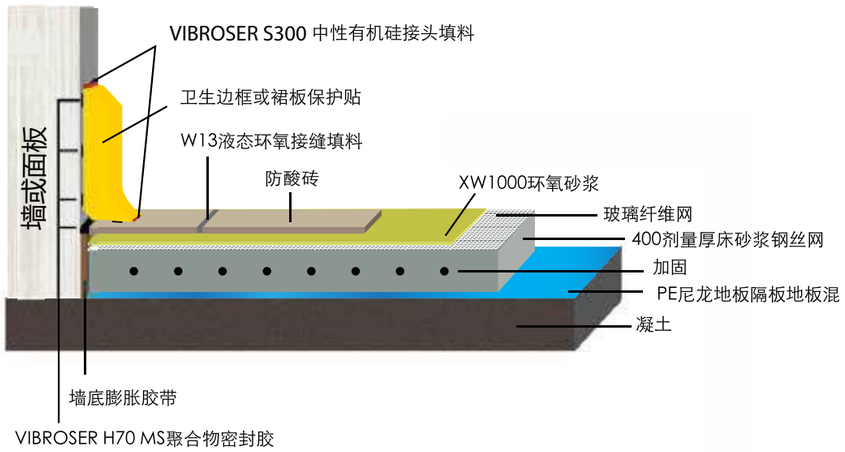

VSFE 振动系统 柔性粘结和W13环氧密封胶应用系统;
它是高强度水泥基两组分C2 TE S1类挠性胶粘剂和机械系统环氧树脂基W13液体接头填料的应用。 该系统特别适合要求中等和弱耐化学性以及中等强度机械强度的工业设施。
由于同一天在各种肉类，牛奶，鱼，饮料和烘焙产品生产商的酸性和非苛性环境中应用了400剂厚的砂浆砂浆和陶瓷，因此该系统节省了时间。
由于其最低的维护要求，它也是一种经济高效的解决方案。

VSFE系统地面应用程序层

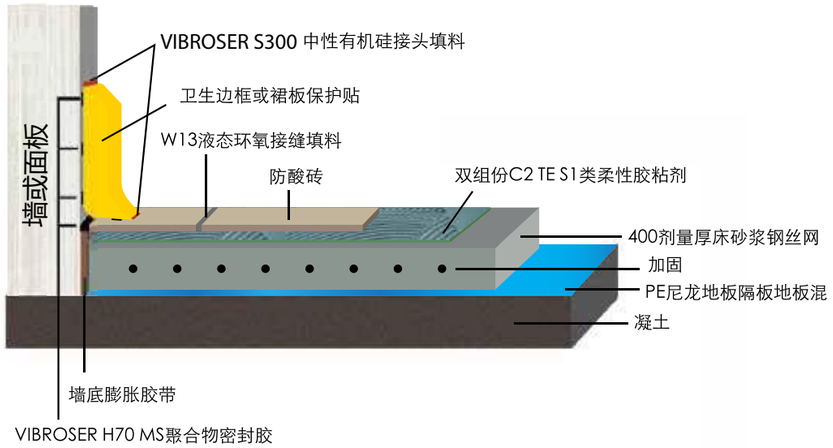

VSFF 振动系统; 柔性粘结和柔性接头填充应用系统;
这是一种经济的应用程序，它利用振动系统应用程序的优势，具有高强度的两种组分C2 TE S1类挠性粘合剂和CG2类挠性接缝填料。这是一个合适的系统，特别适合需要中等强度机械强度（市场等）并在干燥和常温下运行的工业设施。
由于在同一天应用了400剂厚砂浆和陶瓷，因此节省了时间。
由于其最低的维护要求，因此它是最经济的解决方案。

VSFF系统地面应用程序层

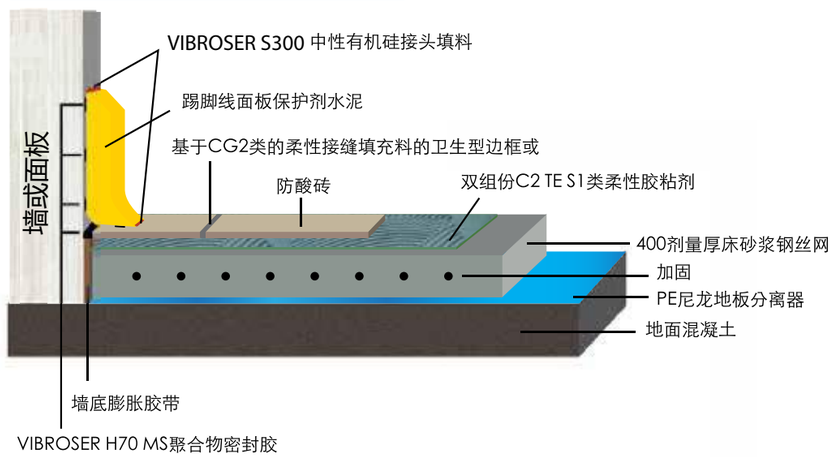

环氧胶和接缝填料

XW1000
环氧树脂胶和修补砂浆

产品型号: XW1000-0000EYTH

它是一种胶糊型环氧树脂基R2类无溶剂粘合剂和具有高粘合强度的多功能修补砂浆，是为工业设施中的振动系统应用开发的。

W065
环氧树脂粘合剂和填料

产品型号: W065-000000EYDD

环氧树脂基R2和RG2类具有高粘合强度，无溶剂，可水擦拭的糊状粘合剂，接缝填料和修补砂浆，可用于墙壁和地板。

W13 A+B
液体环氧树脂接

产品型号: W13-0000LEDD0AB

具有专为工业设施开发的，具有高附着强度的基于环氧树脂的RG2级无溶剂机械系统
A + B + C三种成分的液体接缝填料，可用水擦拭。

EPOKSİ C
特种硅砂
产品型号: W13-0000LEDD00C

胶粘剂和关节填充剂

VIBROSER H70 (MS聚合物粘合剂和填料)

产品型号: VIBROSER-YDDH70

H70卫生型面板保护膜是经过MS（Hybrid）聚合物高强度“ ISEGA”认证的胶粘剂和接缝填充剂，用于粘合地板伸缩缝中的金属和塑料材料。

VIBROSER S300 (中性硅 3000C 树脂联合填料)

产品型号: VIBROSER-DDS300

S300, 是一种永久弹性的单组分硅酮接缝密封剂，用作需要高耐热性至300度的各种材料之间的密封连接。

快速
修补砂浆和液体接缝填充剂

产品型号: W13-0000LEDD0AB

为工业设施开发的，快速凝固、高粘附强度、无溶剂的环氧基础修补料和A+B+C三组分液体缝隙填充剂。

EPOKSİ C
特种硅砂

产品型号: W13-0000LEDD00C

卫生踢脚线面板保护贴

它可以保护所有易于清洁且需要卫生的设施中的面板，墙壁和立柱免受轻度和中度撞击。它们是具有光滑表面的产品，可抵抗丙烯酸材料产生的酸和化学物质。由于其圆角形式，它易于清洁并减少了细菌的生长。尽管在使用时提供了防腐蚀保护，但由于其可见的颜色，它还可以用作“警告带”。 根据需要，产品分为外涂层和正面涂层两种类型。由于易于维护，与其他产品相比，它们是效率更高，更持久的解决方案。

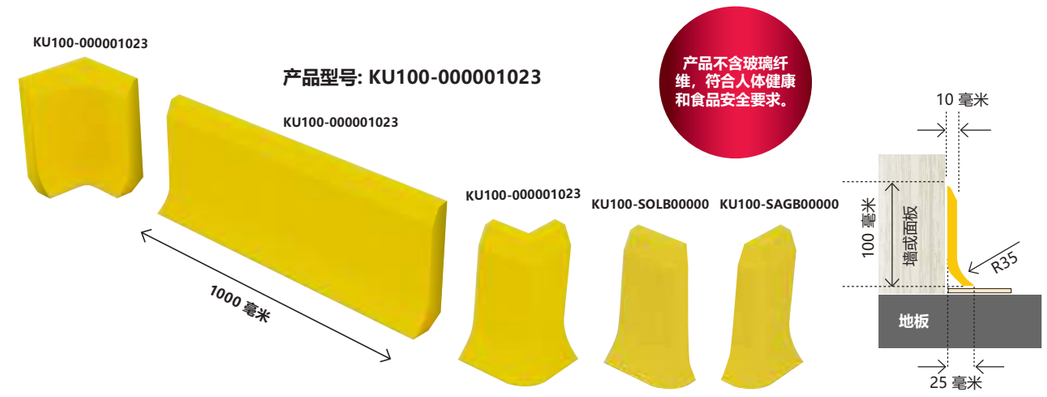

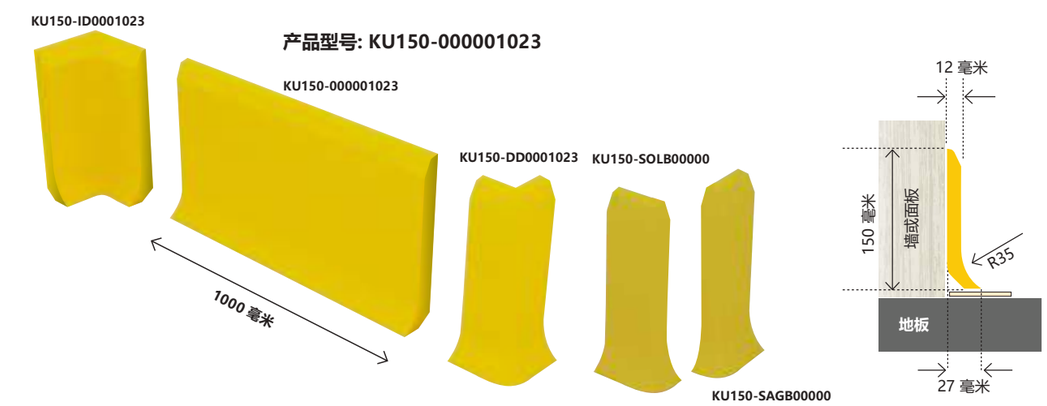

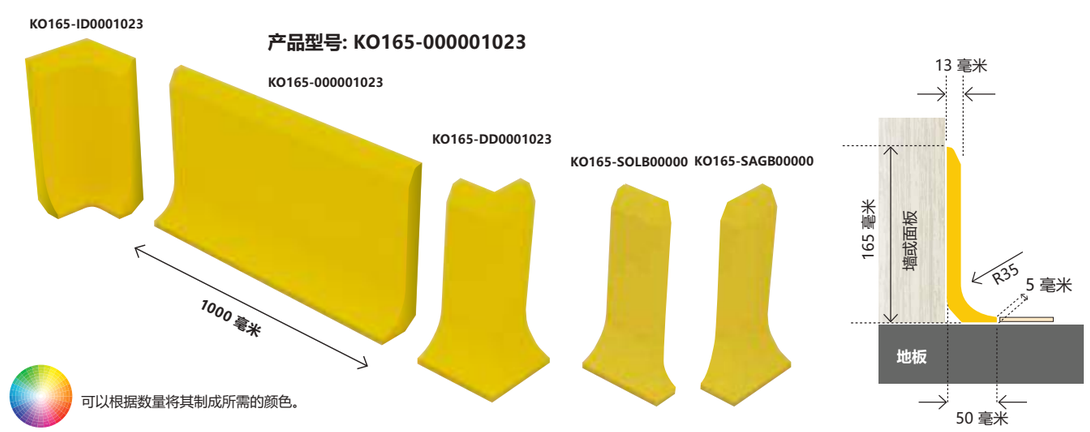

可以根据数量将其制成所需的颜色。

我们的产品已注册。所有合法权利均属于Vibroser公司。

卫生踢脚线面板保护贴

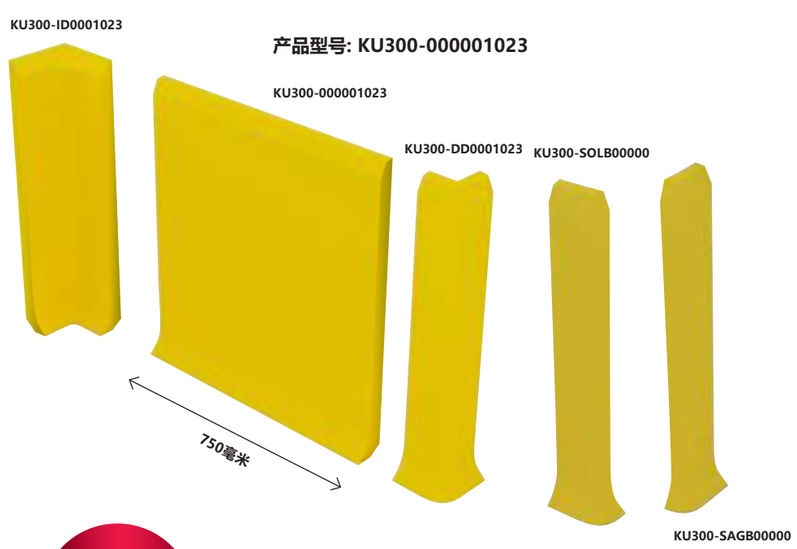

产品不含玻璃纤维，符合人体健康和食品安全要求。

可以根据数量将其制成所需的颜色。

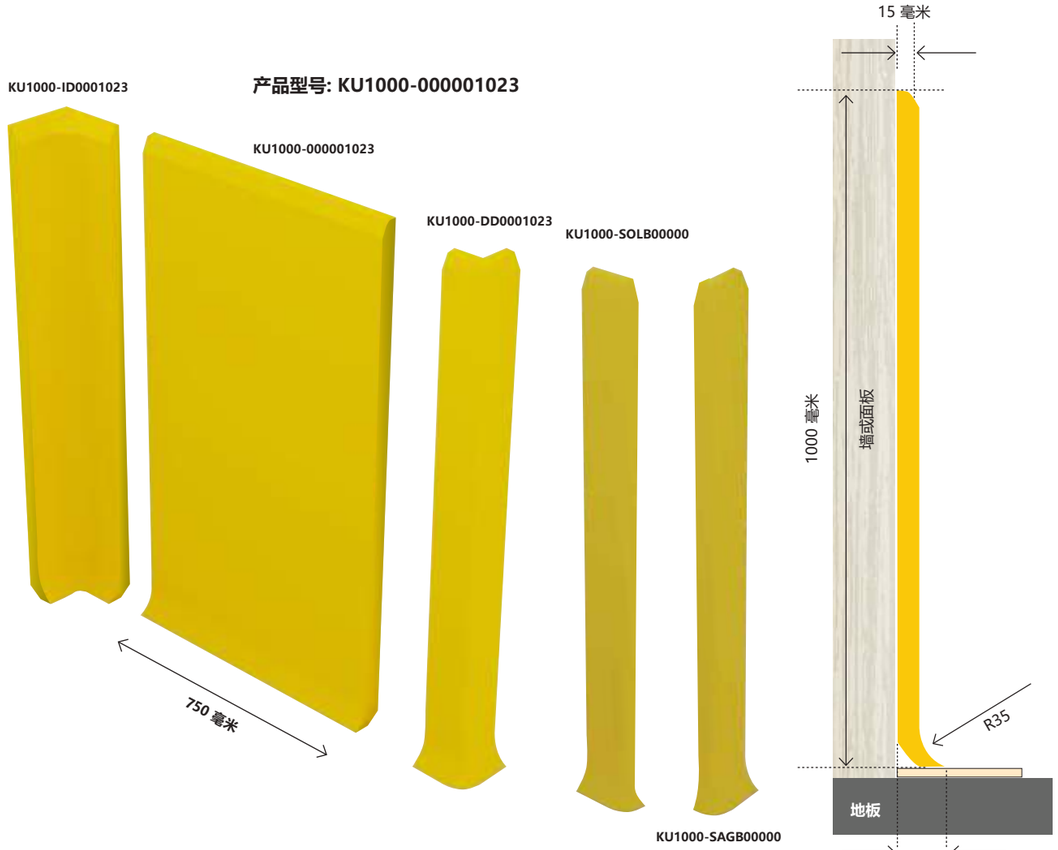

灵活的墙角和墙面保护贴

于墙壁和角落保护。得益于其灵活的结构，它可以通过降低冲击强度来保护墙壁和角落，并防止您的重要设备受到冲击和摩擦而损坏。当用于需要清洁和卫生的设施中时，由于其形式和可见的颜色，它可以提供美观的外观。

产品型号: EDK50-000001023

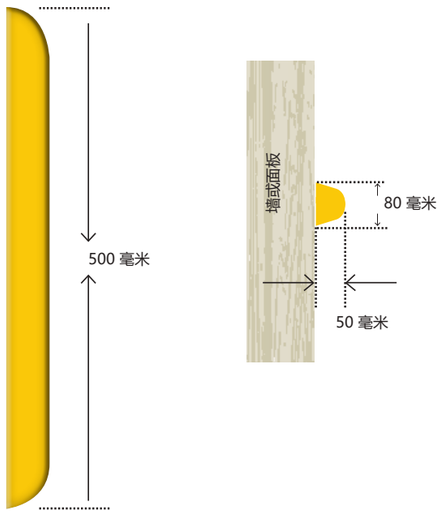

产品型号: EKK50-DD0001023

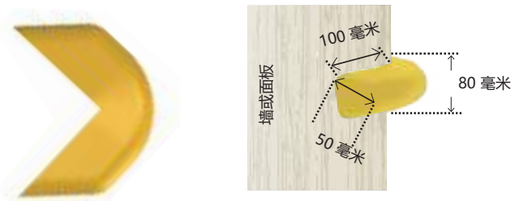

产品型号: EKK50R-DD001023

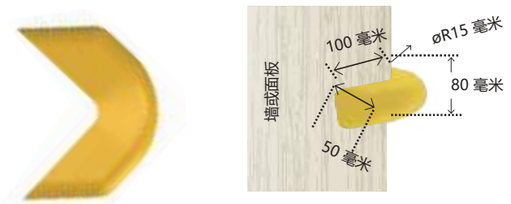

产品型号: EDK100-00001023

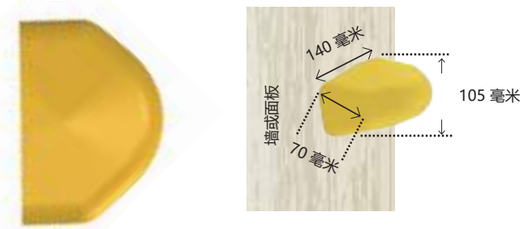

卫生护角

凭借其150厘米的高度，它可以完美地保护面板和墙角免受多层和高运输车辆的撞击。
当用于需要清洁和卫生的设施中时，由于其形式和可见的颜色，它可以提供美观的外观。

产品型号: KUDK1500-001023

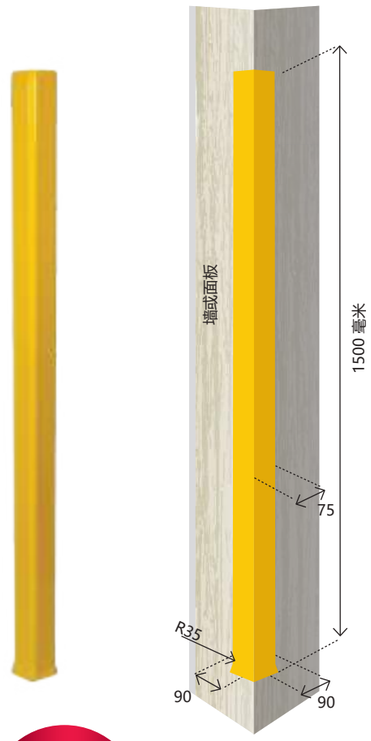

产品不含玻璃纤维，符合人体健康和食品安全要求。

卫生踏脚板

它们是美观的阶梯式踢脚线，可分为两部分组装，专为平坦和带帽（带滴管）阶梯设计。

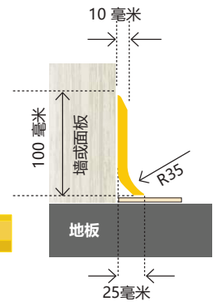

产品型号: BSL100-SOL01023

产品型号: BS100-DD0001023

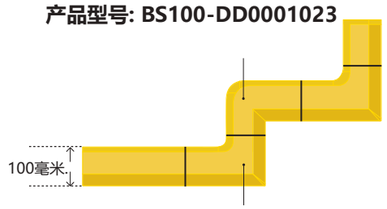

产品型号: BS100-ID0001023

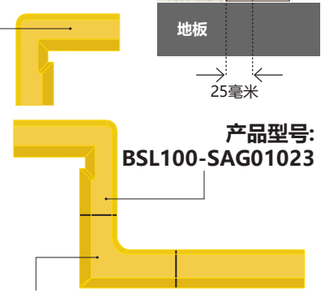

产品型号: BSL100-SAG01023

产品型号: BS100-ID0001023

可以根据数量将其制成所需的颜色。

我们的产品已注册。所有合法权利均属于Vibroser公司。

卫生墙面保护贴

可以根据数量将其制成所需的颜色。

它们是卫生产品，可保护墙壁或面板免受可能的冲击，并可以按任何要求的高度安装。提供针对轻度和中度撞击的保护。

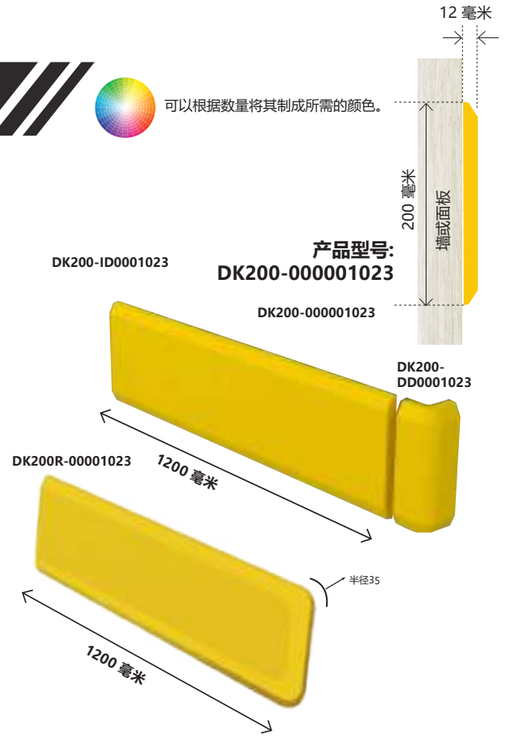

浮动和单轨卫生踢脚线

它们是卫生的踢脚线产品，可保护固定的浮船和单轨运输车免受腐蚀，易于清洁底部并防止细菌滋生。

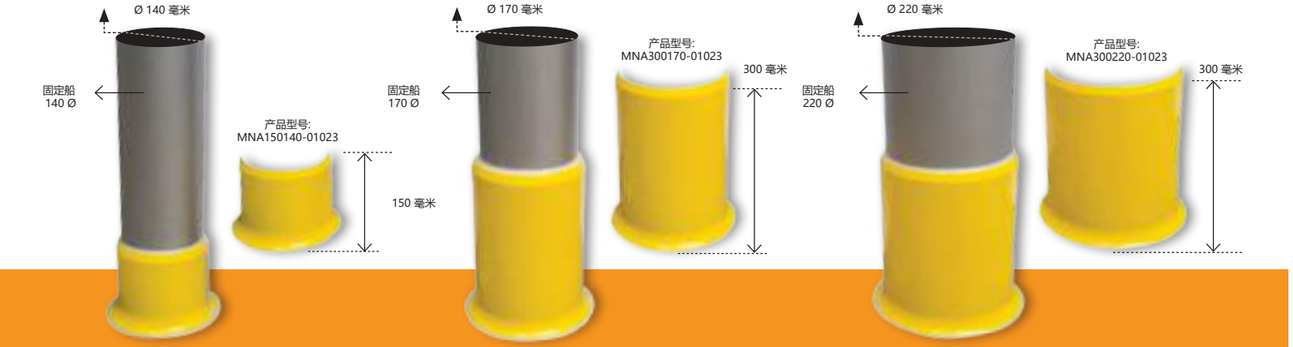

产品不含玻璃纤维，符合人体健康和食品安全要求。

Hygienic Panel Protectors Mechanical, Chemical, Anti-Microbial and Migration Test Results

Test	Unit / Chemical	Test Method	Referance Limit Value *	Measured Value
Impact Resist	Kj/m²	TS EN ISO 179-1eu	≥ 10,00	13,77
Impact Energy	j/m	TS EN ISO 179-1eu	≥ 100,00	136,45
Water Absorbtion		Immersion Method (48 Saat/Hours - +24° C)	≤ % 0,8	≤ % 0,6
Frost Resist	°C / h	In Deep Freezer (- 40° C / 72 Saat- Hours)	There should be neither damage nor change	There is neither damage nor change
Thermal Resist	°C / h	+ 70 °C / 12 Saat/hours + 80 °C / 12 Saat/hours + 90 °C / 12 Saat/hours	There should be neither damage nor change	There is neither damage nor change
Reaction to Fire Classification		TS EN 13501-1 + A1:2013	**E**	**E**
Chemical Resistance				
	Sodium Hydroxide (NaOH)%10 Sulphuric Acid (H_2SO_4) %10 Hydrochloric Acid (HCL) %10 Propanol (C_3H_8O) Ethanol (C_2H_6O) Glycerin ($C_3H_8O_3$) +90°C Water	1 ml. solution was applied for 20 minutes and then the sample was wiped clean with a damp cloth	There should be neither damage nor change	There is neither damage nor change

Migration Tests

Analiz Adı / Analysis Name	Test Method	Result	LOQ	Requirement	Interpretation
Test Condition: 3% Acetic Acid, 40°C, 30 Min. Specific Migration of Primary Aromatic Amines. Sum of: CAS: 00108-45-2 (mPDA), CAS: 823-40-5 (2,6-TDA), CAS: 95-80-7 (2,4-TDA), CAS: 2243-62-1 (1,5-DAN), CAS: 142-04-1 (ANL), CAS: 101-80-4 (4,4-DPE), CAS: 101-77-9 (4,4-MDA), CAS: 00119-93-7(3,3-DMB)	EUR 24815 EN 2011	**Not Detected mg/kg**	0,008 mg/kg	<= 0,01 mg/kg a	Pass
Determination of Overall Migration (Acidic Food, Food Simulant B, Acetic Acid (3 %))*	TS EN 1186-9	3,2 mg/dm²	1 mg/dm²	<= 10 mg/dm² a	Pass
Determination of Overall Migration (Aqueous Food,Food Simulant A,Ethanol (10%))*	TS EN 1186-9	2,7 mg/dm²	1 mg/dm²	<= 10 mg/dm² a	Pass
(Determination of Overall Migration (Fatty Food, Simulant for Simulant D2, Vegetable Oil) *	TS EN 1186-1, TS EN 1186-2	4,3 mg/dm²	1 mg/dm²	<= 10 mg/dm² a	Pass
Migration of Copper (Cu)*	TS EN 13130-1 ISO 17294-1&2	Not Detected mg/kg	0.01 mg/kg	<= 5 mg/kg a	Pass
Migration of Barium (Ba)*	TS EN 13130-1 ISO 17294-1&2	Not Detected mg/kg	0.01 mg/kg	<= 1 mg/kg a	Pass
Migration of Zinc (Zn)*	TS EN 13130-1 ISO 17294-1&2	Not Detected mg/kg	0.01 mg/kg	<= 25 mg/kg a	Pass
Migration of İron (Fe)*	TS EN 13130-1 ISO 17294-1&2	Not Detected mg/kg	0.02 mg/kg	<= 48 mg/kg a	Pass
Migration of Cobalt (Co)*	TS EN 13130-1 ISO 17294-1&2	Not Detected mg/kg	0.005 mg/kg	<= 0,05 mg/kg a	Pass
Migration of Lithium (Li)*	TS EN 13130-1 ISO 17294-1&2	Not Detected mg/kg	0.01 mg/kg	<= 0,6 mg/kg a	Pass
Migration of Manganese (Mn)*	TS EN 13130-1 ISO 17294-1&2	Not Detected mg/kg	0.01 mg/kg	<= 0,6 mg/kg a	Pass

LOQ: **Limit of Quantification** LOD: **Limit of Detection**
***Marked analysis is in scope of Turkak accreditation**
The reported uncertainty is an expanded uncertainty calculated using a coverage factor of 2 which gives a level of confidence of approximately 95%.
Due to customer demand analyses results were interpreted according to Turkish Food Codex Food Contact Matter and Material Communique 2013/34 and Commision Regulation EU No: 10/2011.

Anti Microbial Test

Name of Microorganisms	Inoculation of Microorganisms cfu/mL	Uo (cfu/mL)	Ut (cfu/mL)	At(cfu/mL)	R	Method	Requirement	Interpretation
Staphylococcus aureus ATCC 6538	$1.3x10^5$: 5.11	$1.5x10^3$: 3.17	$4.0x10^2$: 2.60	$3.0x10^0$: 0.47	2.13	JIS 2801, 2012	≥ 2	**P** (Pass)
E. coli ATCC 25922	$1.1x10^5$:5.04	$2.0x10^3$:3.30	$3.0x10^2$: 2.47	$2.0x10^0$: 0.30	2.17		≥ 2	**P** (Pass)

R: (Ut-Uo)-(At-Uo)=Ut-At
Uo: **Logaritmic mean value of uncured test samples immediately after inoculation (Uo) (0 hour)**
Ut: **Logaritmic mean value of uncured test samples at the end of 24 hours after inoculation.**
At: **Logaritmic mean value of cured test samples at the end of 24 hours.**
R: **Antibacterial Activity Pass (P)**, Fail **(F) Some analyses are performed and resulted for R&D purposes in scope of private demand.**

卫生型路缘板保护贴

它可保护所有易于清洁且需要卫生的设施中的面板，墙壁和立柱免受轻度和重度冲击。它们是具有光滑表面，耐酸和化学物质的产品。由于其圆角形式，它易于清洁并减少了细菌的生长。尽管在使用时提供了防腐蚀保护，但由于其可见的颜色，它还可以用作“警告带”。 根据需要，产品分为外涂层和正面涂层两种类型。由于易于维护，与其他产品相比，它们是效率更高，更持久的解决方案。产品根据需要采用铁补强材料生产。

产品不含玻璃纤维，符合人体健康和食品安全要求。

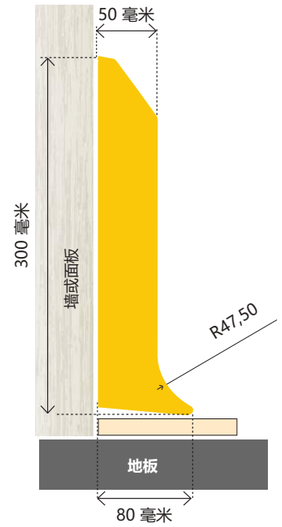

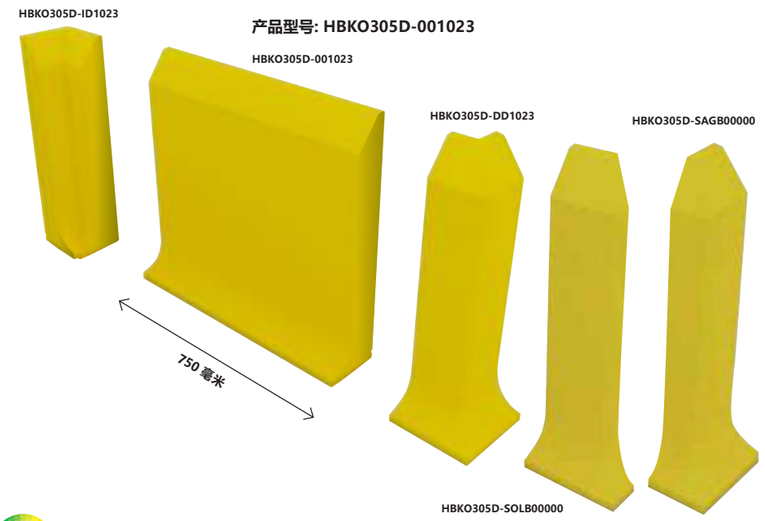

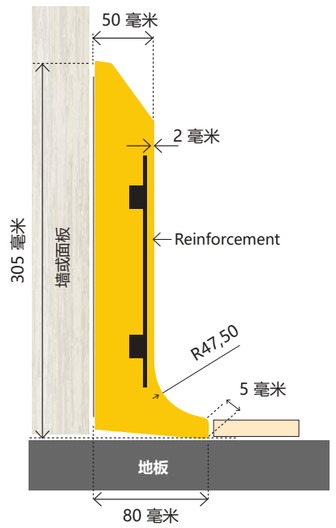

可以根据数量将其制成所需的颜色。

我们的产品已注册。所有合法权利均属于Vibroser公司。

卫生型路缘板保护贴

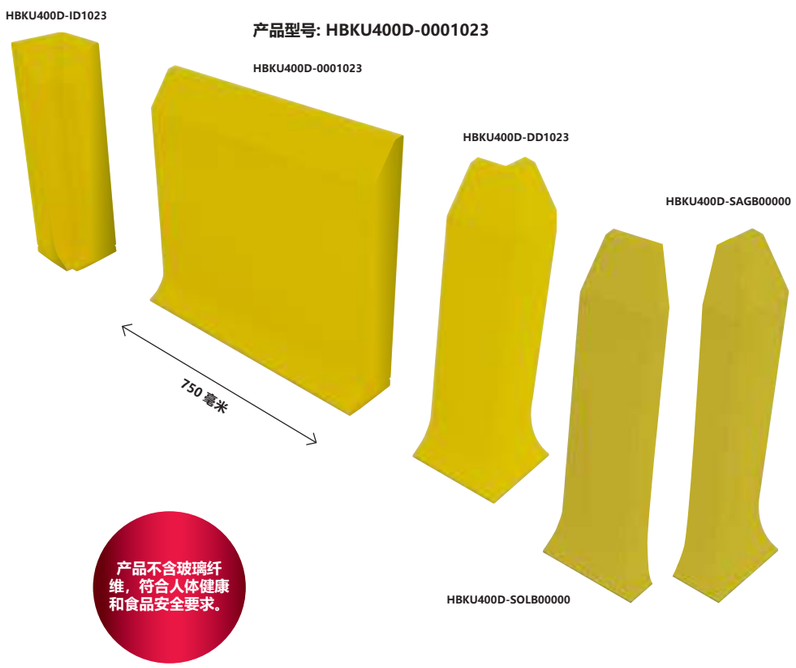

产品不含玻璃纤维，符合人体健康和食品安全要求。

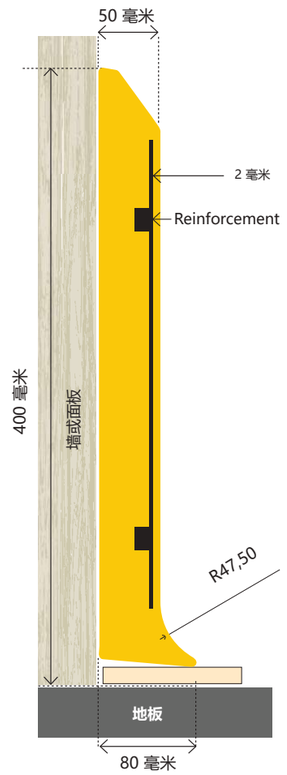

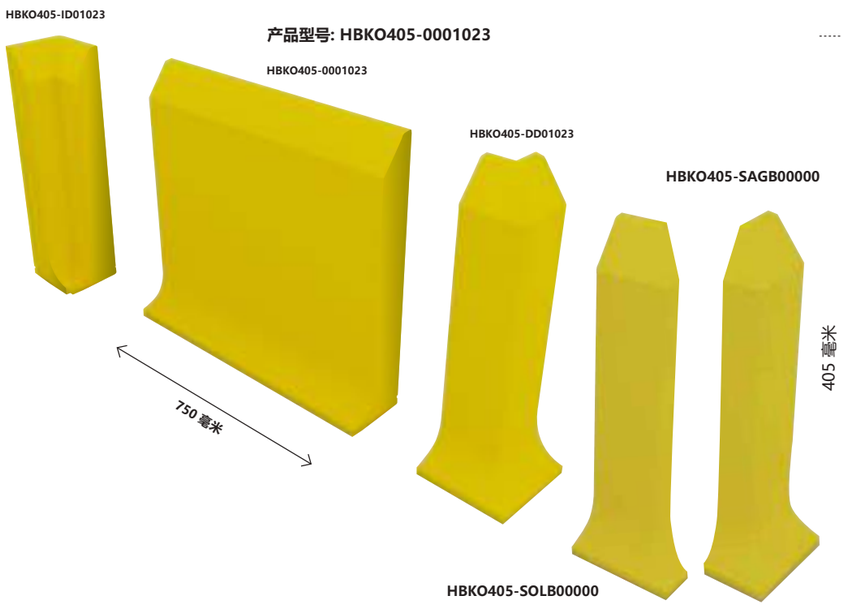

可以根据数量将其制成所需的颜色。

我们的产品已注册。所有合法权利均属于Vibroser公司。

卫生型边框不锈钢面板保护贴

AISI 304或AISI 316类不锈钢表面易于清洁，并在所有需要卫生的区域保护面板，墙壁和立柱。它们是具有光滑表面，耐酸和化学物质的产品。由于其圆角形式，它易于清洁并减少了细菌的生长。由于易于维护，与其他产品相比，它们是效率更高，更持久的解决方案。用两种类型的铁补强剂生产产品，即涂层的顶部和涂层的正面。

产品型号:
HBKUSS25025-000

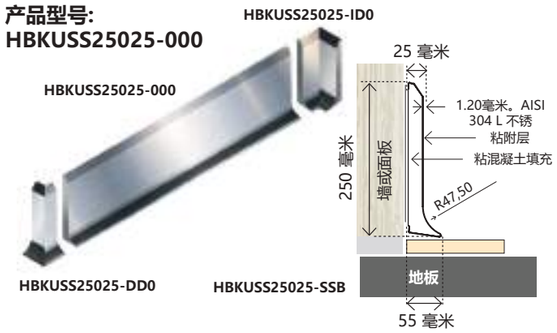

产品型号:
HBKOSS26525-000

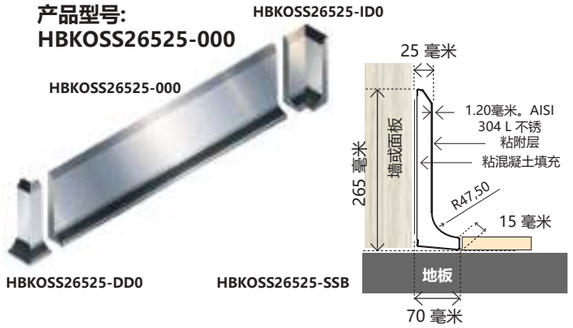

产品型号:
HBKUSS30050-000

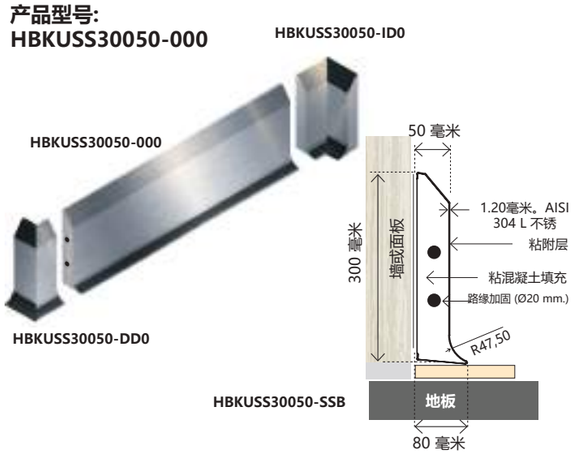

产品型号:
HBKOSS31550-000

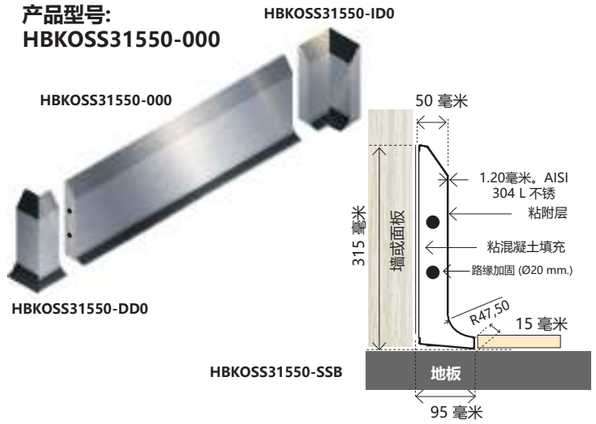

产品型号:
HBKUSS300100-00

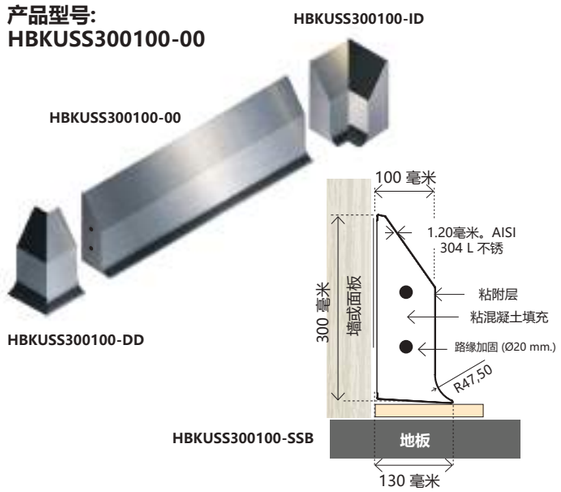

产品型号:
HBKOSS315100-00

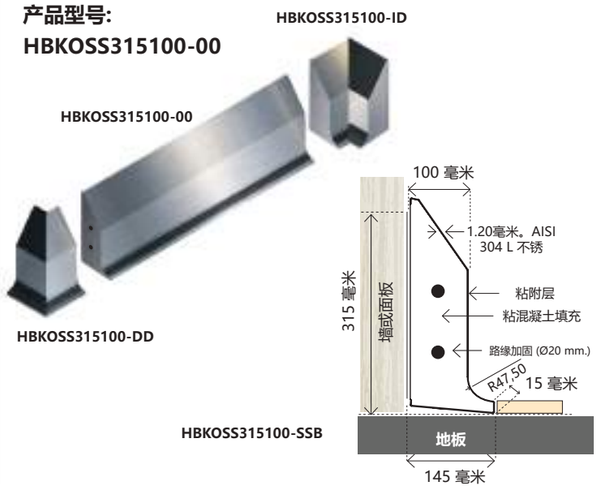

这些模型也可以与锚固在地面上的系统一起使用。

我们的产品已注册。所有合法权利均属于Vibroser

卫生型边框不锈钢面板保护贴

产品型号:
HBKUSS300150-00

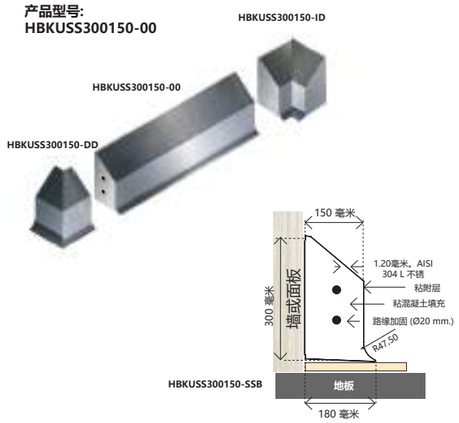

产品型号:
HBKOSS315150-00

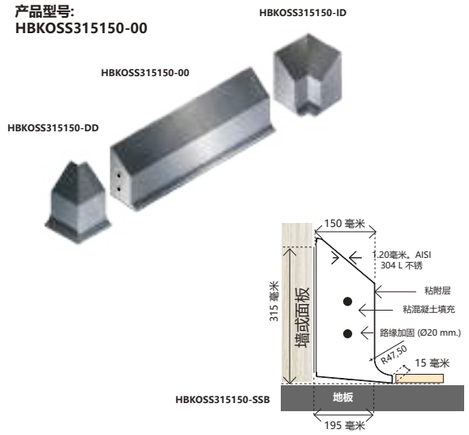

产品型号:
HBKUSS50050-000

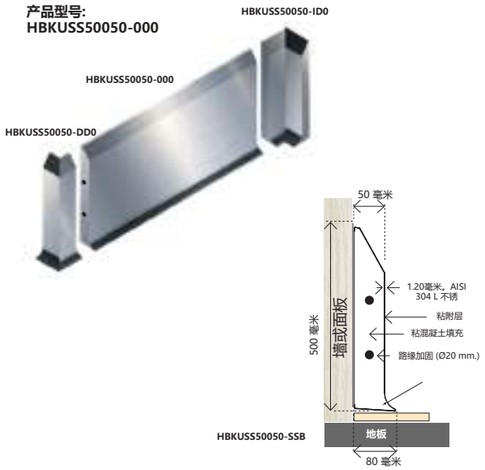

产品型号:
HBKOSS51550-000

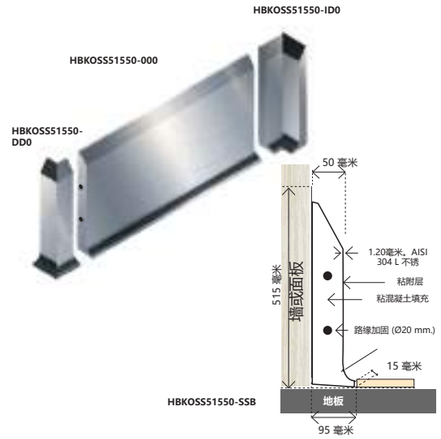

这些模型也可以与锚固在地面上的系统一起使用。

产品型号:
HBKUSS50050Z100

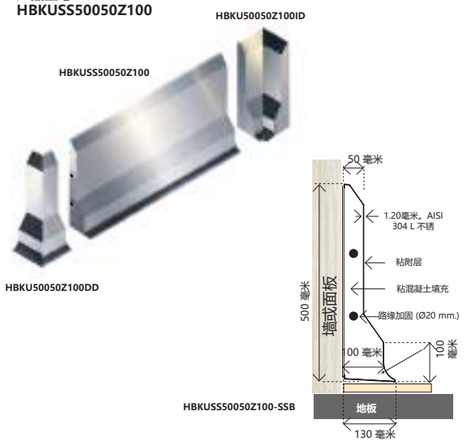

产品型号:
HBKOSS51550Z115

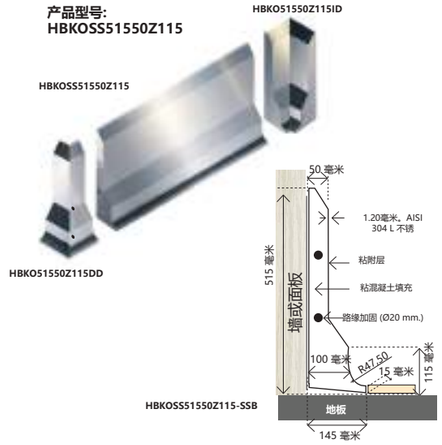

卫生型边框不锈钢面板保护贴

产品型号:
HBKUSS500100-00

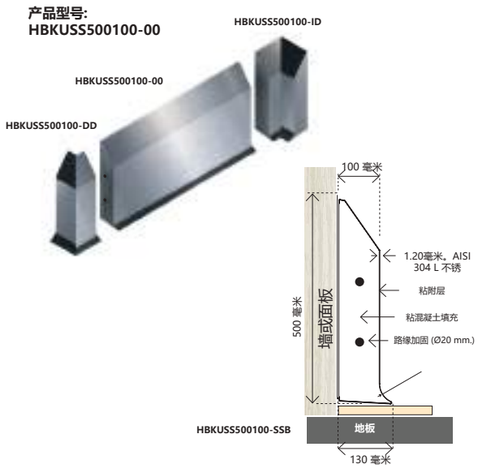

产品型号:
HBKOSS515100-00

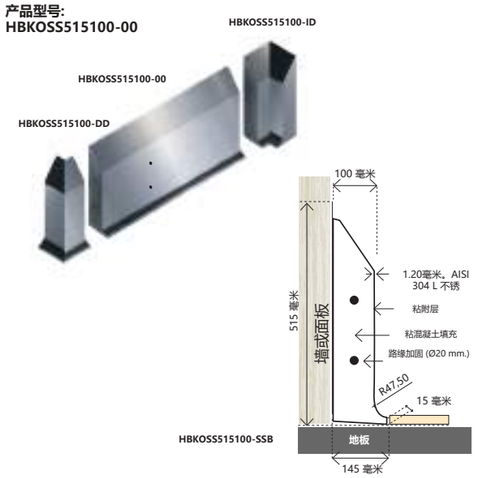

产品型号:
HBKUSS500150-00

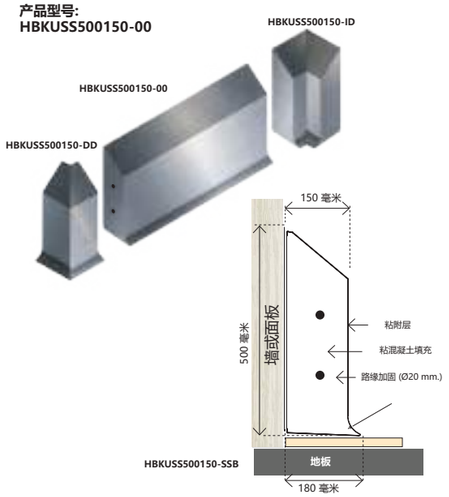

产品型号:
HBKOSS515150-00

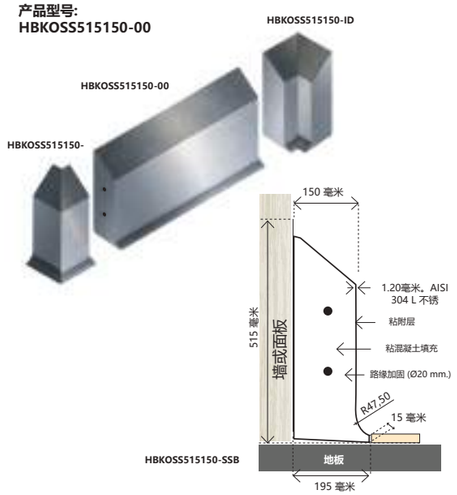

这些模型也可以与锚固在地面上的系统一起使用。

产品型号:
HBKUSS50050Z200

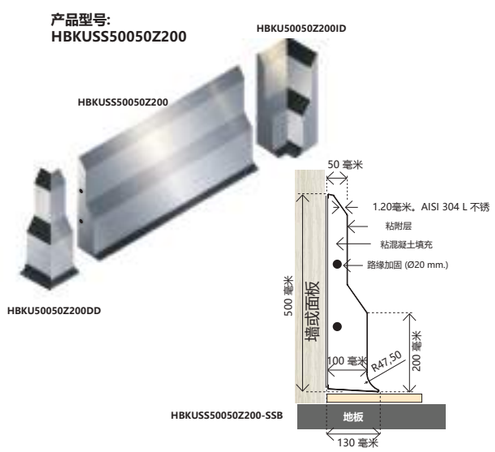

产品型号:
HBKOSS51550Z215

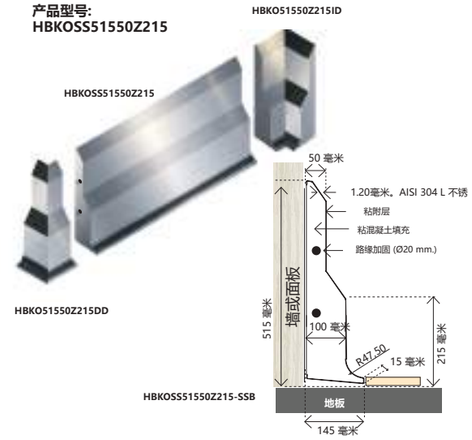

这些模型也可以与锚固在地面上的系统一起使用。

我们的产品已注册。所有合法权利均属于Vibroser公司。

卫生型边框不锈钢面板保护贴

产品型号:
HBKUSS50050Z300

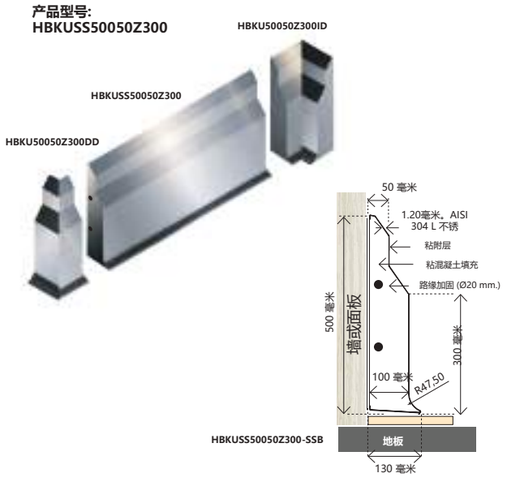

产品型号:
HBKOSS51550Z315

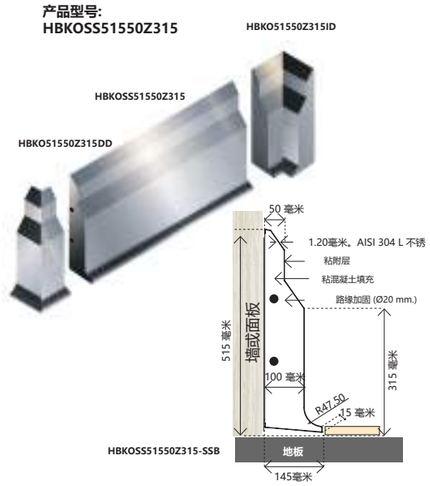

卫生型边框不锈钢面板保护贴

产品型号:
HBKUSS75050-000

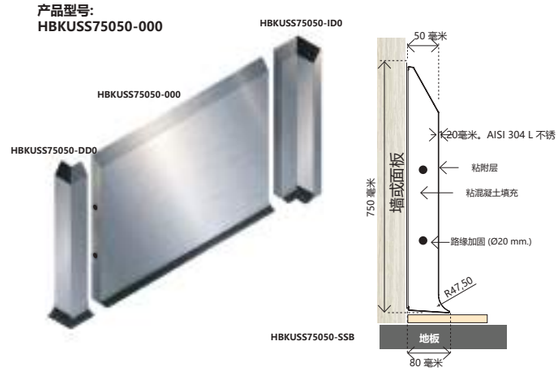

产品型号:
HBKOSS76550-000

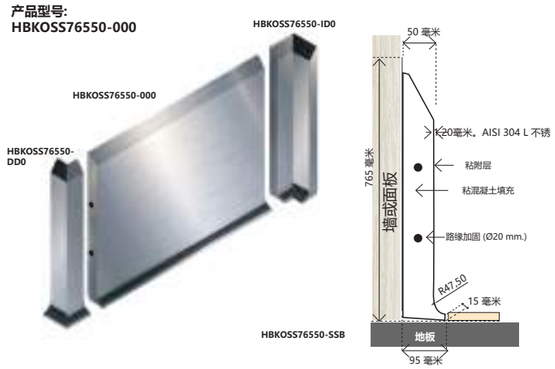

产品型号:
HBKUSS750100-00

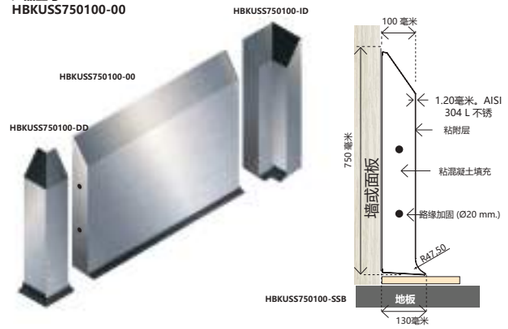

产品型号:
HBKOSS765100-00

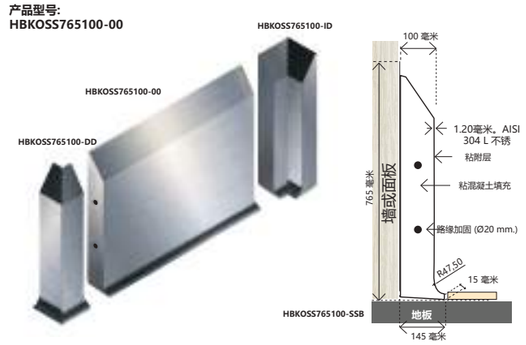

这些模型也可以与锚固在地面上的系统一起使用。

我们的产品已注册。所有合法权利均属于Vibroser公

卫生型边框不锈钢面板保护贴

产品型号:
HBKUSS750150-00

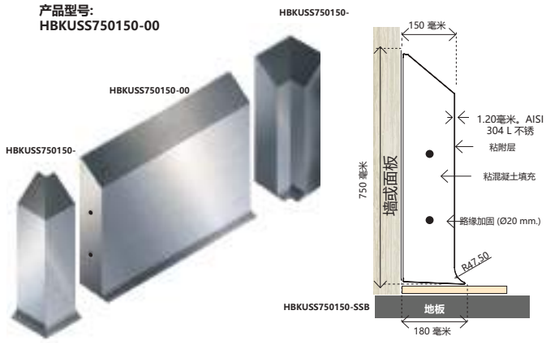

产品型号:
HBKOSS765150-00

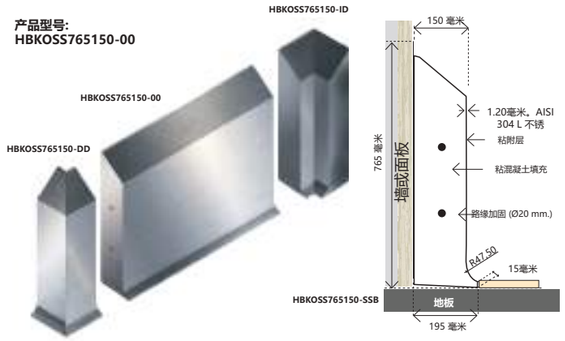

产品型号:
HBKUSS75050Z100

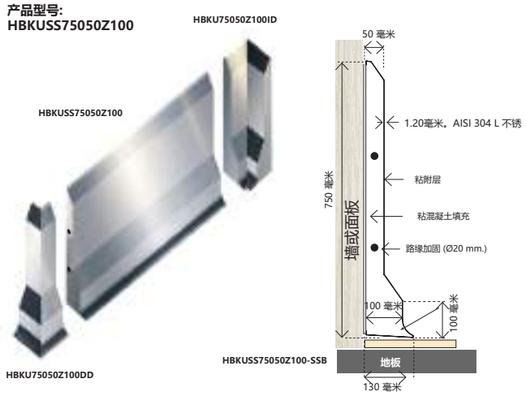

产品型号:
HBKOSS76550Z115

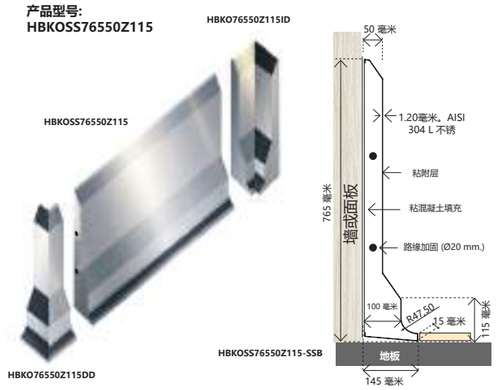

这些模型也可以与锚固在地面上的系统一起使用。

卫生型边框不锈钢面板保护贴

产品型号:
HBKUSS75050Z200

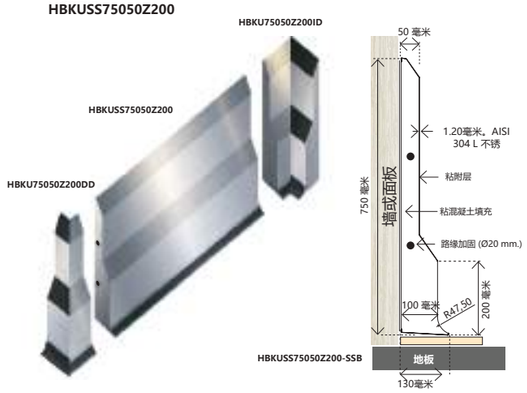

产品型号:
HBKOSS76550Z215

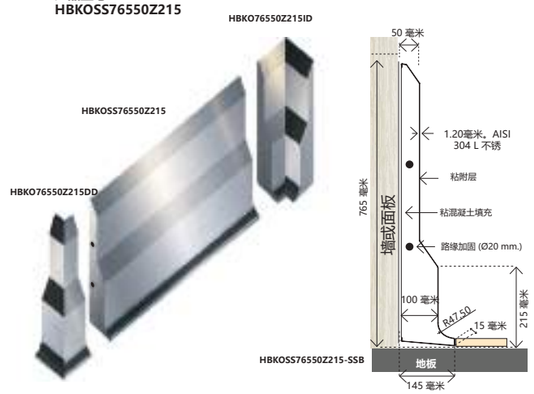

这些模型也可以与锚固在地面上的系统一起使用。

产品型号:
HBKUSS75050Z300

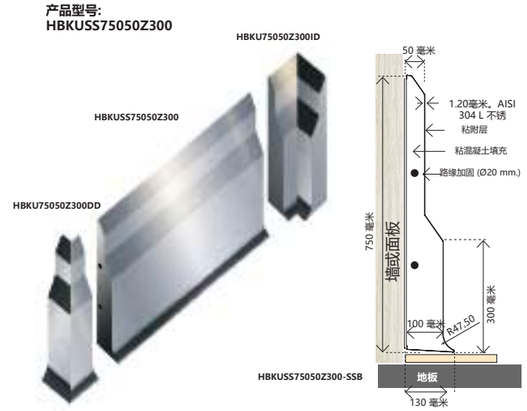

产品型号:
HBKOSS76550Z315

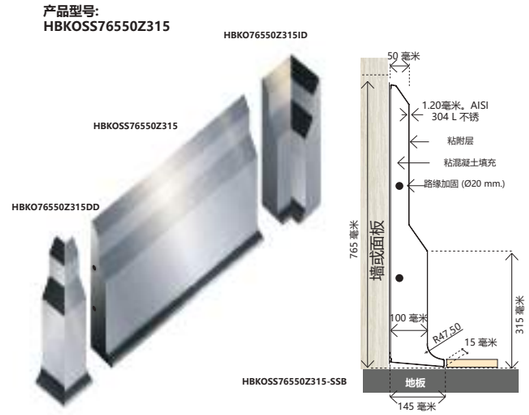

我们的产品已注册。所有合法权利均属于Vibroser公司。

卫生型边框不锈钢面板保护贴

产品型号:
HBKUSS100050-00

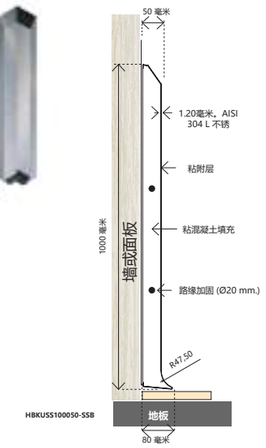

产品型号:
HBKUSS1000100-0

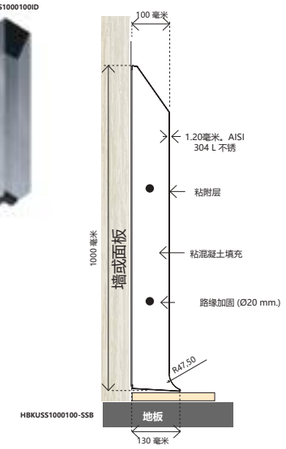

产品型号:
HBKOSS101550-00

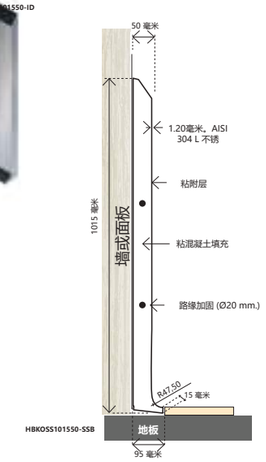

产品型号:
HBKOSS1015100-00

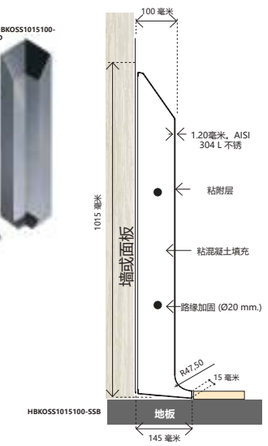

卫生型边框不锈钢面板保护贴

产品型号:
HBKUSS1000150-0

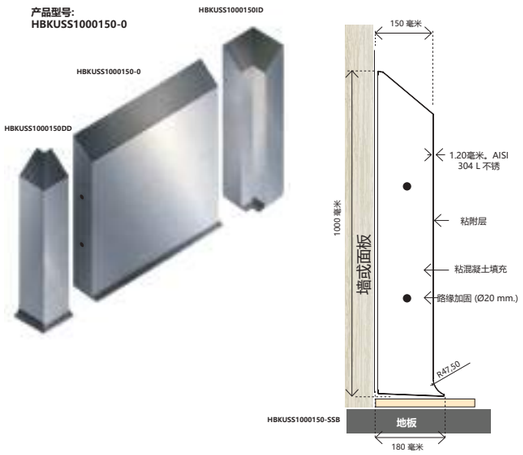

产品型号:
HBKU-100050Z100

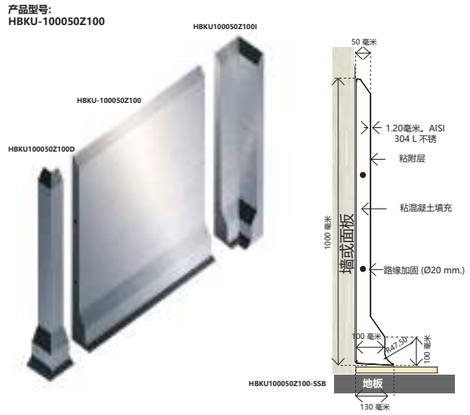

产品型号:
HBKOSS1015150-00

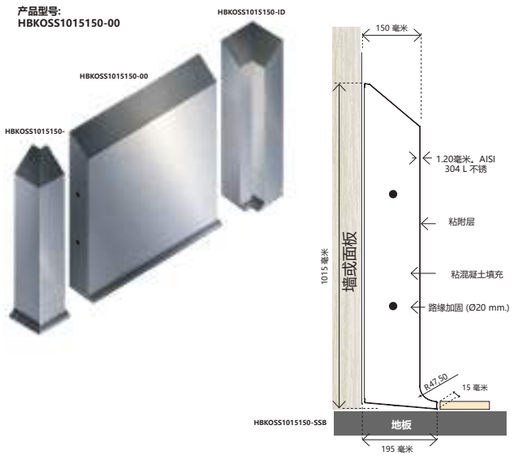

产品型号:
HBKO-101550Z115

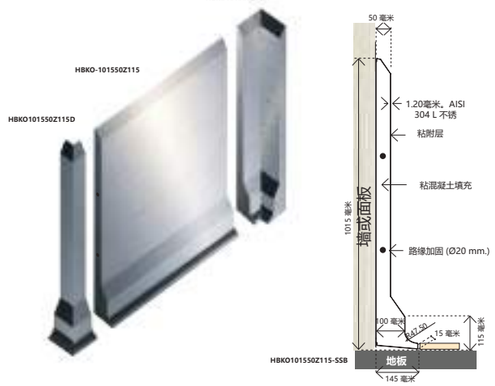

我们的产品已注册。所有合法权利均属于Vibroser公司。

卫生型边框不锈钢面板保护贴

产品型号:
HBKU-100050Z200

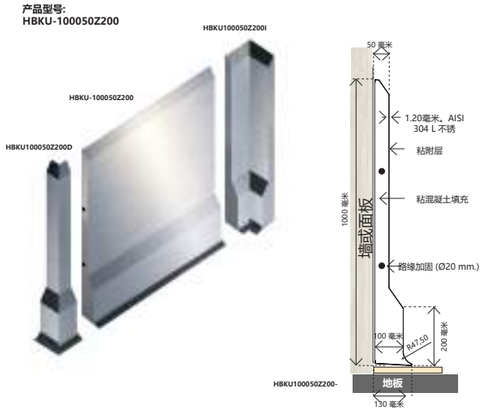

产品型号:
HBKU-100050Z300

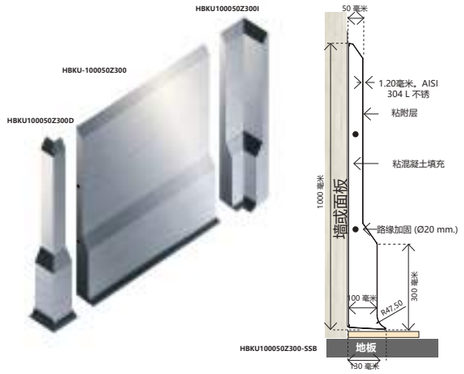

产品型号:
HBKO-101550Z215

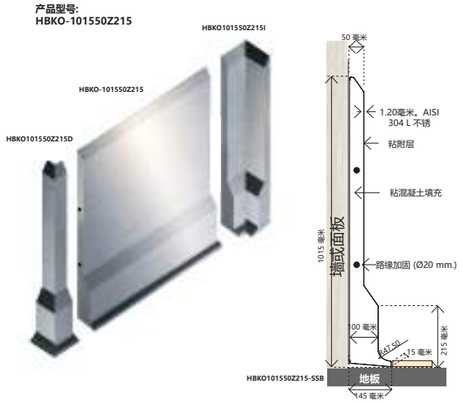

产品型号:
HBKO-101550Z315

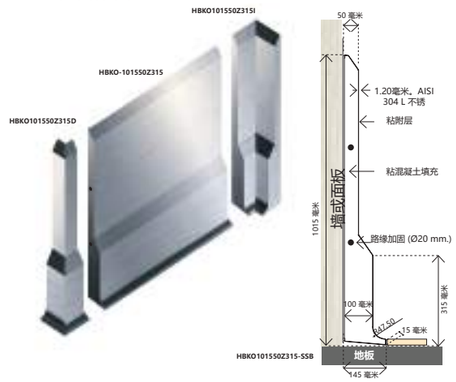

这些模型也可以与锚固在地面上的系统一起使用。

卫生不锈钢防护浮筒

不锈钢保护“ 驳船”； 可提供保护，防止撞击墙壁和门。它们由填充2mm AISI 304或316级不锈钢的粘性混凝土制成，由于其圆角形状而减少了细菌的形成，并可与易于清洁的螺杆系统和M24树脂基砂浆一起使用。

卫生丙烯酸保护浮筒

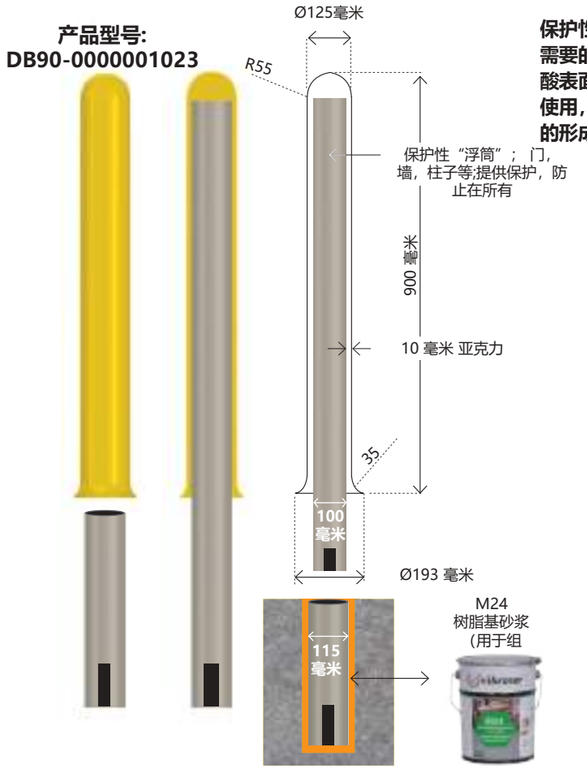

保护性“浮筒”； 门，墙，柱子等;提供保护，防止在所有需要的区域发生撞击和碰撞。由于其独特的颜色，丙烯酸表面和半径形式，因此可以与M24树脂基安装砂浆一起使用，该产品是易于清洁的钢管和螺杆系统，可减少细菌的形成。

我们的产品已注册。所有合法权利均属于Vibroser公司。

不锈钢排水系统

由AISI 304或AISI 316不锈钢制成的排水系统，虹吸管，风道和防护框架是按标准和项目生产的。

想要查询更多的信息; vibroser.com

您可以访问我们的网站。

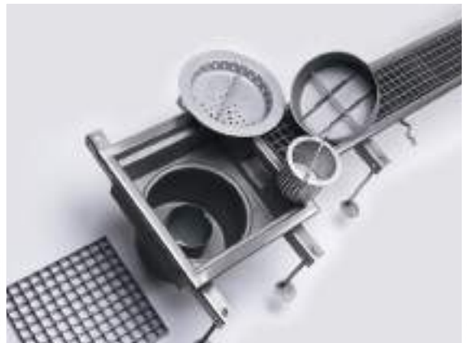

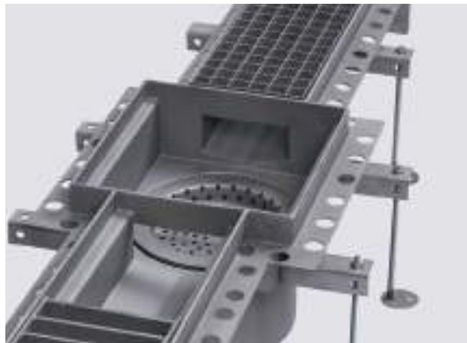

工作安全方向牌们

工作安全指示牌可在工厂、学校、电影院、地铁等所有区域突然停电时，通过其储存的能量长时间显示方向。

产品型号: YT01-CKSIGYT000

产品型号: YT02-EXTIGYT000

产品型号: YT03-SRTIGYT000

产品型号: YT04-PBXIGYT000

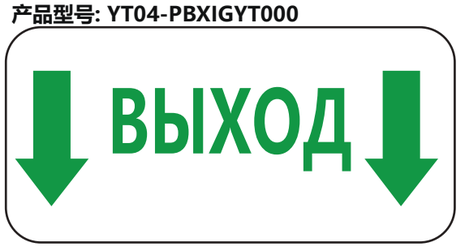

产品型号: YT05-SLDIGYT000

产品型号: YT06-YKRIGYT000

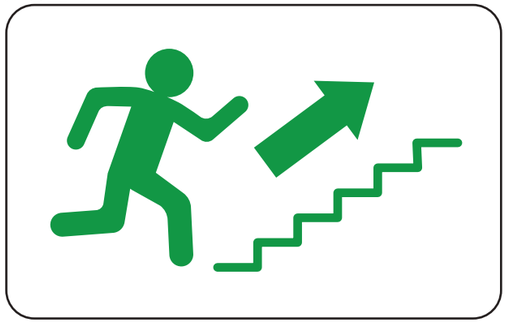

产品型号: YT07-SAGIGYT000

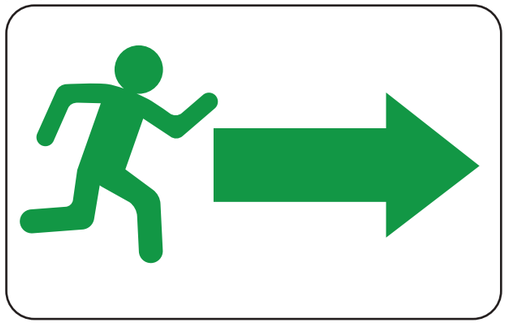

产品型号: YT08-DUZIGYT000

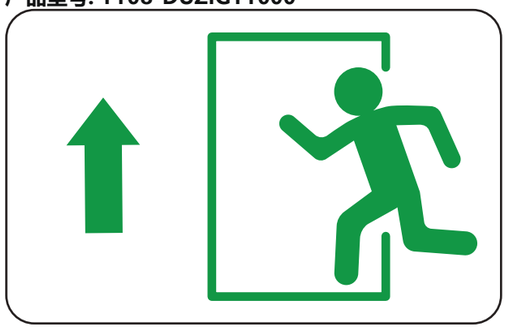

产品型号: YT09-SOLIGYT000

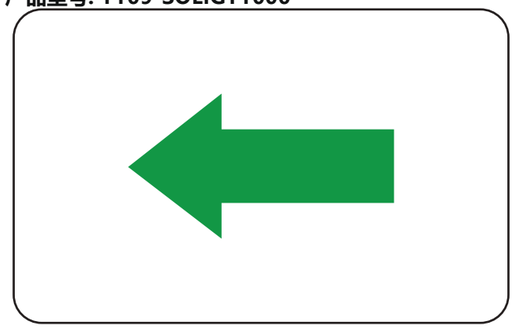

vibroser®

vibroser.com • info@vibroser.com