Terreno Pavimento
Soluzioni igieniche

vibroser®

vibroser.com

Prodotti

- Piastrelle porcellanate anti acido per l'uso industriale
- Piastrelle in acciaio inossidabile
- Adesivo epossidico, riempitivi per giunti e sigillanti
- Protettori igienici per pannelli battiscopa
- Protettori igienici per pannelli di confine
- Galleggianti igienici
- Profili in acciaio inossidabile
- Cartelli di sicurezza sul posto di lavoro
- Sistemi di drenaggio in acciaio inossidabile

Servizi

- Applicazioni di pavimento con la progettazione di piastrelle antiacido e metodo di vibrazione
- Progettazione e applicazione di protezioni igieniche per pannelli
- Progettazione dell'applicazione di sistemi discarico inossidabili

Settori

Industria alimentare
- Latte e latticini
- Carne e prodotti di carne
- Mercati del pesce
- Panetteria e pasticceria
- Produttori di cibo
- Luoghi di produzione di olio vegetale e animale

Industria delle bevande

Centri commerciali e supermercati

Settore sanitario
- Ospedali
- Laboratori
- Fabbriche farmaceutiche
- Deposito della droga

Settore Tessile e Pelle

Settore chimico

Settore Cosmetico

Settore trasporti
- Aeroporti
- Terminali degli autobus
- Stazioni della metropolitana

Settore automobilistico
Impianti di produzione automobilistica
- Servizi automobilistici
- Showroom automobilistico
- Impianti di produzione di pezzi di ricambio

Settore di turismo
Centrali elettriche
Industria petrochimica

Chi siamo

Vibroser è una soluzione affidabile e sicura per le aziende con i requisiti dell'era moderna e della tecnologia in via di sviluppo. Come partner di soluzioni, continua il suo viaggio nelle pavimentazioni industriali, iniziato nel 1986. In molti settori come quello alimentare, delle bevande, dello stoccaggio, della vendita, dell'automotive, del tessile, della chimica, della cosmesi, del settore sanitario, dei centri commerciali, ecc. I prodotti di protezione igienica delle pareti, brevettati e di proprietà di Vibroser, sono prodotti antimicrobici, sterili e sanitari che riducono al minimo la formazione di batteri sulle pareti e sui fondi dei pannelli delle strutture, proteggendo dalla corrosione e dagli impatti: ambiente e soluzioni. Vibroser opera e contribuisce alle industrie di tutto il mondo.

Guarda il nostro video promozionale

Piastrella esagonale antiacida 150x175

Superfici

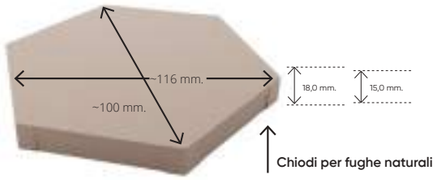

Colori

Definizione Sono prodotti in forma esagonale, con dimensioni 100x116 mm e spessori 15,0 e 18,0 mm, con canali di adesione W6 sul retro per aumentare la forza di adesione, bordi rastremati e chiodi di stuccatura naturali, classi di resistenza allo scivolamento superficiale R9, R10, R11 e R12. Sono prodotti non porosi con bassi valori di assorbimento d'acqua, facili da pulire, resistenti agli acidi e alle sostanze chimiche e non producono batteri. Le piastrelle esagonali sono ancora più resistenti agli urti e ai carichi pesanti grazie alle loro dimensioni e alla loro forma.

Piastrella esagonale antiacida 150x175

Superfici

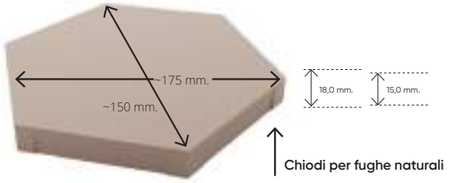

Colori

Definizione Sono prodotti in forma esagonale, con dimensioni 150x175 mm e spessori 15,0 e 18,0 mm, con canali di adesione W6 sul retro per aumentare la forza di adesione, bordi rastremati e chiodi di stuccatura naturali, classi di resistenza allo scivolamento superficiale R9, R10, R11 e R12. Sono prodotti non porosi con bassi valori di assorbimento d'acqua, facili da pulire, resistenti agli acidi e alle sostanze chimiche e non producono batteri. Le piastrelle esagonali sono ancora più resistenti agli urti e ai carichi pesanti grazie alle loro dimensioni e alla loro forma.

Piastrella antiacida 100x200

Superfici

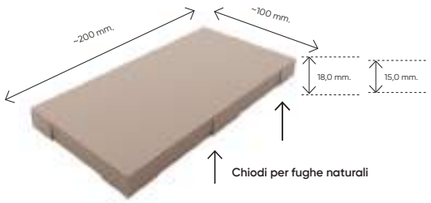

Colori

Definizione Piastrelle industriali antiacido in formato 100x200 mm. e spessore 15,0 e 18,0 mm. Sono prodotti con canale di aderenza W4 e retro conico per aumentare la forza di adesione e la resistenza allo scivolamento superficiale nelle classi R9, R10, R11 e R12. Sono prodotti non porosi con bassi valori di assorbimento d'acqua, facili da pulire, resistenti agli acidi e alle sostanze chimiche e non producono batteri.

Piastrella antiacido ad incastro 100x150

Superfici

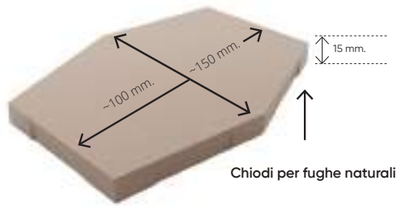

Colori

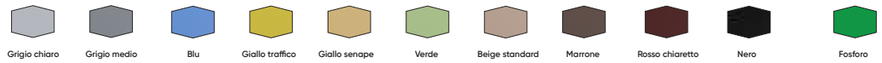

Definizione Sono prodotti in forma esagonale, con dimensioni 100x150 mm e spessori 15,0 mm, con canali di adesione W6 sul retro per aumentare la forza di adesione, bordi rastremati e chiodi di stuccatura naturali, classi di resistenza allo scivolamento superficiale R9, R10, R11 e R12. Sono prodotti non porosi con bassi valori di assorbimento d'acqua, facili da pulire, resistenti agli acidi e alle sostanze chimiche e non producono batteri. Le piastrelle esagonali sono ancora più resistenti agli urti e ai carichi pesanti grazie alle loro dimensioni e alla loro forma.

Piastrella antiacido 200x200

Superfici

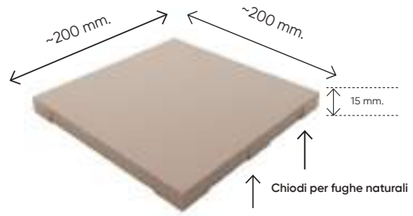

Colori

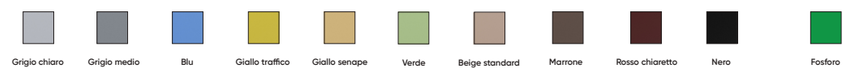

Definizione Piastrelle industriali antiacido in formato 200x200 mm. e spessore 15,0 mm. Sono prodotti con canale di aderenza W4 e retro conico per aumentare la forza di adesione e la resistenza allo scivolamento superficiale nelle classi R9, R10, R11 e R12. Sono prodotti non porosi con bassi valori di assorbimento d'acqua, facili da pulire, resistenti agli acidi e alle sostanze chimiche e non producono batteri.

Piastrella antiacido ad incastro 150x200

Superfici

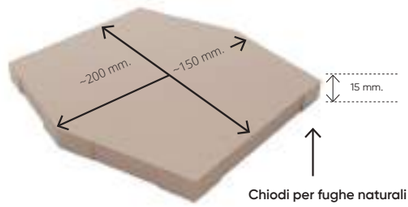

Colori

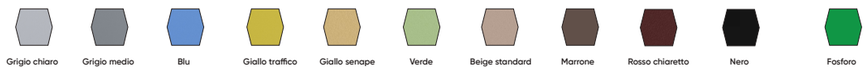

Definizione Sono prodotti in forma esagonale, con dimensioni 150x200 mm e spessori 15,0 mm, con canali di adesione W6 sul retro per aumentare la forza di adesione, bordi rastremati e chiodi di stuccatura naturali, classi di resistenza allo scivolamento superficiale R9, R10, R11 e R12. Sono prodotti non porosi con bassi valori di assorbimento d'acqua, facili da pulire, resistenti agli acidi e alle sostanze chimiche e non producono batteri. Le piastrelle esagonali sono ancora più resistenti agli urti e ai carichi pesanti grazie alle loro dimensioni e alla loro forma.

W6 ANTI - ACID PORCELAIN TILES
(Hexagonal 10x20, 20x20)

EN 14411 (ISO 13006) Annex G (normative) Dry-pressed ceramic tiles with low water absorption E ≤ 0,5 % Group Bla GL
Thickness: 15.0 mm. - 18.0 mm.

HEXAGONAL/ 100X116 PORCELAIN TILES

SYMBOLLS	*NORMS*	*TECHNICAL CHARACTERISTICS*		*REQUIRED VALUES*	*DECLARED VALUES Avarage values of production*
	ISO 10545-2	Dimensions and surface quality	Length and Width	7≤N<15 ± 0,9 mm.	± 0,4 mm.
			Thickness	7≤N<15 ± 0,5 mm.	± 0,3 mm.
			Surface Quality	A minimum of 95 % surface of the tile shall be free from visible defect that would impair the appearence of a major area of tiles.	No any visible defect of 95% on surface of the tile
	ISO 10545-3	Water absorption		E≤ 0.5% , (individual max.) %0,6	max % 0,05
	ISO 10545-4	Breaking Strength (Newton)	Thickness ≥ 7.5mm.	S ≥ 1300 N	3500
		Modulus of rupture (N/mm²)		R ≥35 N / mm²	45
	ISO 10545-5	Impact resistance by measurement of coefficient of restitution		Manufacturer to state classification	0.87
	ISO 10545-7	Resistance to Surface abrasion_İntended for use on floors		Reported abrasion class and cycles	Class:3, Cycle: 750
	ISO 10545-8	Determination of linear thermal expansion		Manufacturer to state classification	5,95 x 10-6 °C
	ISO 10545-9	Resistance to thermal shock		Required	Resistant
	ISO 10545-10	Moisture expansion, in mm. / m.		Manufacturer to state classification	0.1
	ISO 10545-11	Crack resistant		Required	Resistant
	ISO 10545-12	Frost resistance		Required	Resistant
	ISO 10545-13	Resistance to low concentrations of acids and alkalis		Manufacturer to state classification	LA
		Resistance to high concentrations of acids and alkalis		Test method available	HA
		Resistance to household chemicals and swimming pool salts		Min. Sınıf B	A
	ISO 10545-14	Resistance to stains		Min. 3	5
Pb Cd	ISO 10545-15	Lead and cadmium given off by tiles		Manufacturer to state classification (mg/dm²)	Pb <0,1 Cd<0,01
	ISO 10545-16	Minor color differences		Glazed ΔE ‹ 0,75	ΔE ‹ 0,75
	EN 101	Surface hardness Mohs		Test method available	9
	CEN/TS 16165 DIN 51130	Skid resistant		Test method available	R=10
	DIN 51094	Color resistance to light		Not any noticable color change	Resistant

NOTES
RECOMMENDS A JOINT OF MIN. 3 mm. FOR OPTIMAL INSTALLATION RESULTS.

THE TEST RESULTS REFER ONLY TO FIRST CHOICE ITEMS AND THEY DO NOT REGARD THE TRIMTILES. THE VALUES ARE BASED ON AVERAGE PRODUCTION VALUES.
SERIES, ARE PRODUCING BY SERANIT SERAMIK FOR VIBROSER. VIBROSER SERAMIK RESERVE THE RIGHT TO MODIFY TECHNICAL AND FORMAL DETAILS OF PRODUCTS.

Valori di sicurezza antiscivolo

Valori antiscivolo	Angolo di inclinazione
R 9>	6°-10°
R 10	>10°-19°
R 11	>19°-27°
R 12	>27°-35°
R 13	>35°

Piastrella per i pareti 20x20

Piastrella per pareti é realizzata in porcellana smaltata opaca con dimensioni di 20X20cm e spessore di 7-8 mm. Questo prodotto può essere applicato sulle pareti interne di tutte le strutture dove necessario, come cucina, spogliatoi, WC, bagno, ecc. Sono prodotti facilmente pulibili

Dimensioni: 200x200 mm.

Verde Ghiaccio Opaco
200x200 mm.
Codice del prodotto:
FVSMBY2002007-5

Grigio Chiaro Opaco
200x200 mm.
Codice del prodotto:
FVSMAG2002007-5

Beige Opaco
200x200 mm.
Codice del prodotto:
FVSMBE2002007-5

Profili di transizione in acciaio inossidabile

Codice del prodotto: PRFSS450-CFTPGP

Codice del prodotto: PRFSS450-PGP000

La produzione di Sistemi di drenaggio, telai, canaline e telai protettivi realizzati in acciaio inossidabile AISI304 o AISI316 è realizzata su base standard e di progetto.

Per maggiori informazioni; Puoi visitare il nostro sito web; vibroser.com

Codice del prodotto: PRFSS450-CCV3OP

Codice del prodotto: PRFSS450-CCVALG

Piastrella Inossidabile sui posti di transizione del pavimento

Codice del prodotto: KPK300-03003003
Piastrella inossidabile con superficie antiscivolo AISI 304 L 300x300x3-4 mm.

Codice del prodotto: KPK150-03001503
Piastrella inossidabile con superficie antiscivolo AISI 304 L 300x150x3-4 mm.

Codice del prodotto: DPK300-03003003
Piastrella inossidabile con Superficie Piana AISI 304 L 300x150x3-4 mm.

Codice del prodotto: DPK150-03001503
Piastrella inossidabile con Superficie Piana AISI 304 L 300x150x3-4 mm.

Piastrella Inossidabile sui posti di transizione del pavimento La piastrella inossidabile AISI304 oppure AISI316 viene utilizzata nei passaggi delle porte di celle fredde o calde dove c'è alta differenza di temperatura e traffico intenso sul pavimento e nelle giunzioni di diversi tipi di materiali, per la protezione dei principali profili di dilatazione degli edifici, in particolare nei posti di caricare , porte di ascensori, rampe dove c'è traffico di carichi pesanti. Questi sono prodotti inossidabili realizzati con opzioni antiscivolo e superficie piana

* I nostri prodotti sono registrati Tutti i diritti legali appartengono alla società Vibroser.

Sistemi di applicazione del pavimento con vibrazione

SISTEMA DI VIBRAZIONE VSEE XW1000 è un sistema di applicazione che utilizza adesivo epossidico e riempimento di giunti epossidico liquido W13.;

(-40º - +70º) Il sistema VSEE, che è un sistema accettato sui pavimenti delle strutture alimentari in tutti i paesi sviluppati. È un'applicazione che utilizza un adesivo a base epossidica di tipo XW1000 con un potere di adesione molto più elevato rispetto ai suoi equivalenti e utilizza anche riempimento liquido per giunti a base epossidica W13 applicato con sistema meccanico. VSEE è una soluzione indispensabile soprattutto per gli impianti che richiedono un'elevata resistenza meccanica. Risolve le esigenze di lunga durata del pavimento di celle calde e fredde, ambienti acidi e caustici di tutti i tipi dei produttori di carne, latte, pesce, bevande e prodotti da forno. È un sistema che fa risparmiare tempo grazie all'applicazione di 400 Dose malta a strato spesso e ceramica nello stesso giorno.

È una soluzione economica e garantita con costi di manutenzione minimi a lungo termine. (-400 - +700)

Sistema VSEE - Strati di applicazione per il pavimento

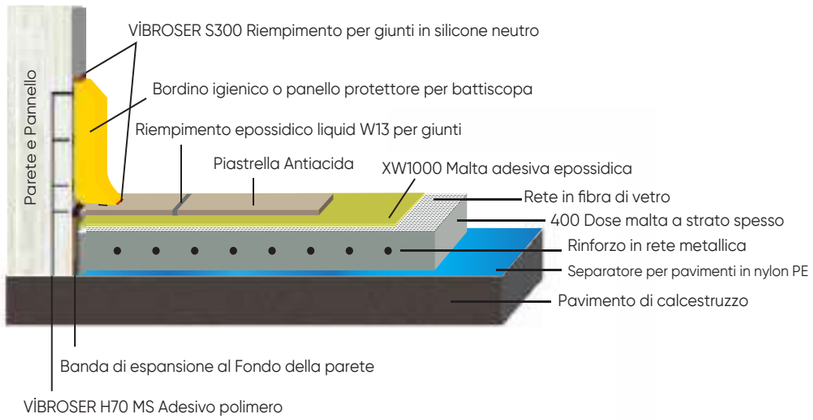

SISTEMA DI VIBRAZIONE VSFE è un sistema di applicazione che utilizza adesivo flessibile e riempimento di giunti epossidico.

(-5º - +50º) È un'applicazione di adesivo flessibile a due componenti di classe C2TES1 ad alta resistenza, a base di cemento, e di riempitivo liquido per giunti W13 a base di resina epossidica mediante sistema a macchina. È un sistema adatto soprattutto per impianti industriali che richiedono resistenza chimica medio-leggera e resistenza meccanica medio-leggera. È adatto per ambienti non acidi e non caustici di tutti i tipi di produttori di carne, latticini, pesce, bevande e prodotti da forno. È un sistema che fa risparmiare tempo grazie all'applicazione di 400 Dose malta a strato spesso e ceramica nello stesso giorno.

È una soluzione economica e garantita con costi di manutenzione minimi a lungo termine

Sistema VSFE - Strati di applicazione per il pavimento

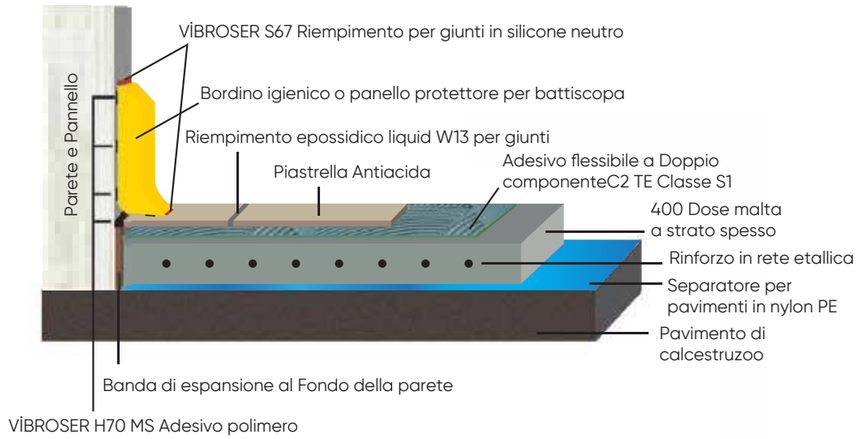

SISTEMA DI VIBRAZIONE VSFF; è un sistema;

(0º - +40º) Edi applicazione che utilizza adesivo flessibile e riempimento flessibile per giunti L'applicazione del sistema vibrante è economica perche utilizza un adesivo flessibile a due componenti di classe C2TES1 ad alta resistenza e un riempimento per giunti flessibili di classe CG2. Questo è un sistema adatto, in particolare che richiedono resistenze meccaniche medio-leggere, (mercati ecc. attività commerciali) e impianti industriali operanti in temperature secco e normale. È un sistema che fa risparmiare tempo grazie all'applicazione di 400 Dose malta a strato spesso e ceramica nello stesso giorno.

È una soluzione economica e garantita con costi di manutenzione minimi a lungo termine

Sistema VSFE - Strati di applicazione per il pavimento

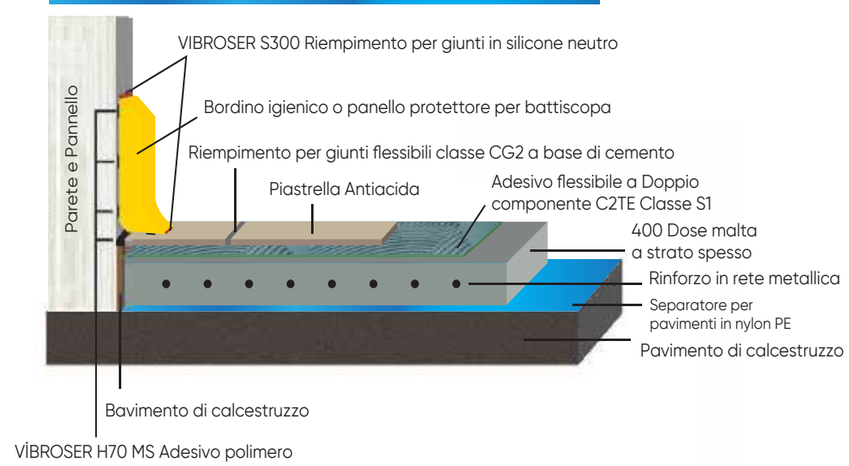

Adesione epossidica e riempitivi per giunti

XW1000

ADESIVO EPOSSIDICO E MALTA DA RIPARAZIONE

Codice del prodotto: XW1000-0000EYTH

È sviluppato per applicazioni di sistemi vibranti in impianti industriali, Adesivo esente da solventi , classe R2 , a base di gel in pasta epossidica con elevata forza di adesione ed è una malta da riparazione multiuso.

W065

ADESIVO EPOSSIDICO E RIEMPITIVO PER GIUNTI

Codice del prodotto: W065-000000EYDD

È un adesivo a base epossidica, nel tipo di pasta. Riempitivo per giunti e malta da riparazione,con elevata forza di adesione di classe R2 e RG2, senza solventi, si pulisce con acqua, può essere utilizzato su pareti e pavimenti.

W13 A+B

RIEMPİTİVO EPOSSIDICO , LIQUIDO

Codice del prodotto:
W13-0000LEDD0AB

È uno riempitivo liquido a base epossidico, classe RG2, esente da solventi, a tre componenti A + B + C, sviluppato per impianti industriali con elevata forza di adesione e applicabile con sistema a macchina,e può essere pulito con acqua,

EPOSSIDICA C

SPECIALE SABBIA SILICONICA

Codice del prodotto
W13-0000LEDD00C

Adesivi e riempitivi per giunti

VIBROSER H70 (MS POLIMERO ADESIVO e RIEMPITIVO PER GIUNTI)

Codice del prodotto: VIBROSER-YDDH70

H70,viene utilizzato per l'incollaggio di protettori igienici dei pannelli, materiali metallici e plastici nei giunti di espansione dei pavimenti,È un polimero MS (ibrido), ad alta resistenza, adesivo certificato "ISEGA" e riempitivo per giunti.

VIBROSER S300 (RIEMPITIVO SILICONE NEUTRO a 300°C)

Codice del prodotto: VIBROSER-DDS300

S300 è un riempitivo siliconico monocomponente permanentemente elastico utilizzato come collegamento di tenuta tra vari materiali che richiedono un'elevata resistenza al calore fino a 300 ° C.

RAPID

MALTA PER RIPARAZIONI E SIGILLANTE LIQUIDO PER GIUNTI

Codice del prodotto: W13-0000LEDD0AB

È una malta di riparazione a base epossidica, a presa rapida e priva di solventi, con un'elevata forza di adesione e un riempitivo liquido per giunti a tre componenti A+B+C, sviluppato per gli impianti industriali.

EPOSSIDICA C

SPECIALE SABBIA SILICONICA

Codice del prodotto:
W13-0000LEDD00C

Battiscopa igienico per protettori dei pannelli

Battiscopa igienico per protettori dei pannelli

In tutte le strutture dove si richiedono la pulizia e igiene, protegge pannelli, pareti e colonne contro urti leggeri e medi Si tratta di prodotti realizzati in materiale acrilico, con superfici piane, resistenti agli acidi e ai prodotti chimici. Grazie alla sua forma arrotondata è facile da pulire e riduce la proliferazione batterica. Fornisce protezione contro la corrosione dove viene utilizzato,Grazie al suo colore visibile agisce anche da "FASCIA DI AVVISO".I prodotti, a seconda delle necessità, vengono realizzati in due tipologie come sul rivestimento e rivestimento frontale. Grazie alla loro facilità di manutenzione, sono soluzioni molto più efficienti e permanenti rispetto alle loro alternative.

Codice del prodotto: KU100-000001023

I prodotti non contengono fibre di vetro per la salute umana e la sicurezza alimentare.

Codice del prodotto: KU150-000001023

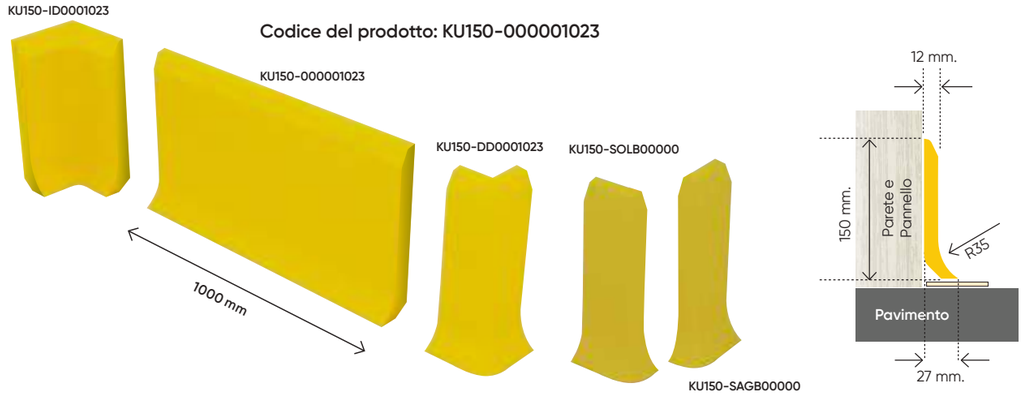

Codice del prodotto: KO165-000001023

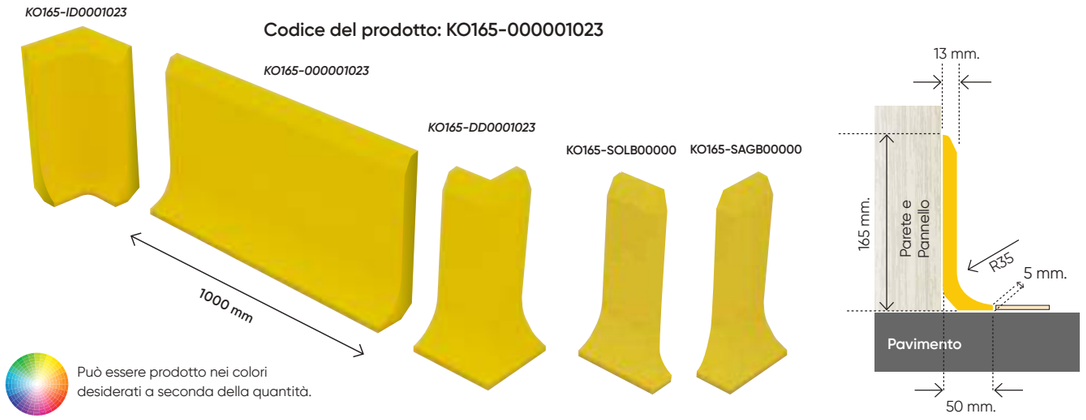

Può essere prodotto nei colori desiderati a seconda della quantità.

* I nostri prodotti sono registrati Tutti i diritti legali appartengono alla società Vibroser.

Battiscopa igienico per protettori dei pannelli

Codice del prodotto: KU300-000001023

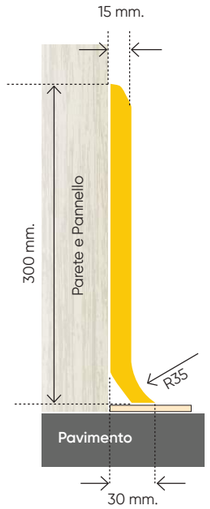

I prodotti non contengono fibra di vetro a causa della sicurezza alimentare.

* Può essere prodotto nei colori desiderati a seconda della quantità.

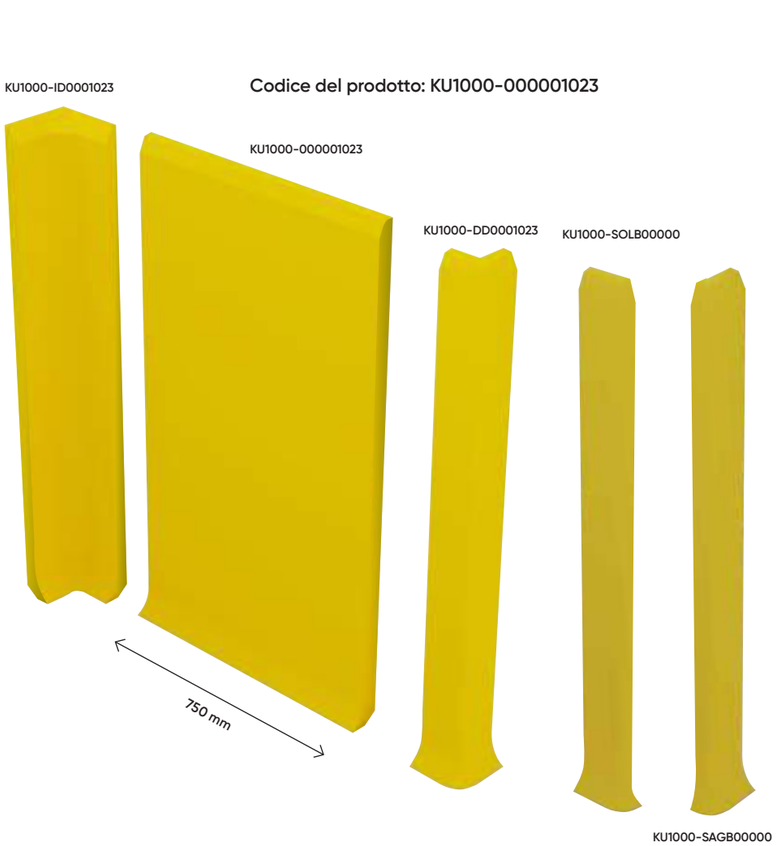

Codice del prodotto: KU1000-000001023

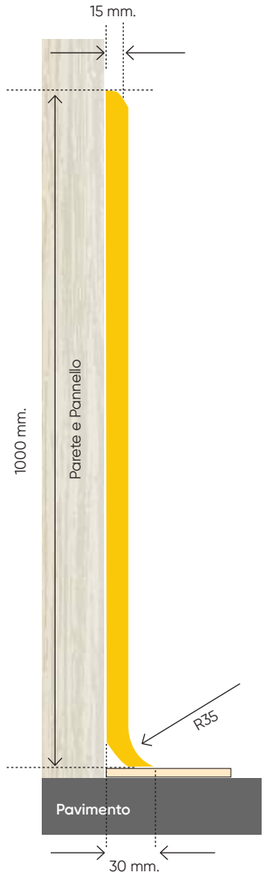

Protettori flessibili per Angolo, parete e pannello

Viene assemblato mediante incollaggio per la protezione di pannelli, pareti e angoli, è regolabile in altezza a seconda delle necessità . Grazie alla sua struttura flessibile, protegge le pareti e gli angoli riducendo l'intensità dell'impatto e impedisce che la tua preziosa attrezzatura venga danneggiata da urti e frizione . Quando viene utilizzato in strutture che richiedono pulizia e igiene, fornisce un aspetto estetico grazie alla sua forma e al colore visibile

Codice del prodotto: EDK50-000001023

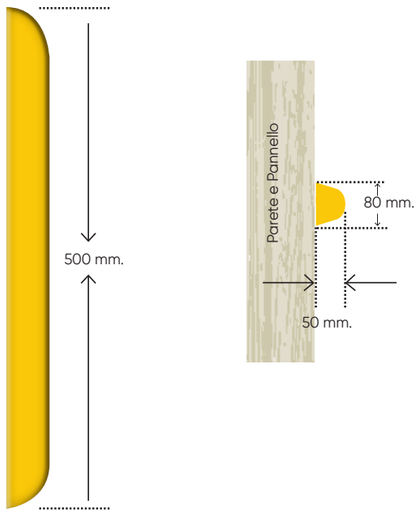

Codice del prodotto: EKK50-DD0001023

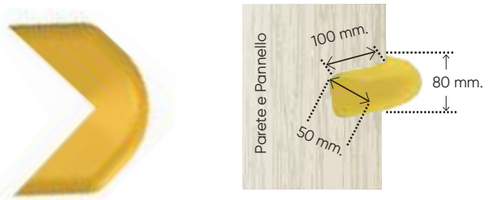

Codice del prodotto: EKK50R-DD001023

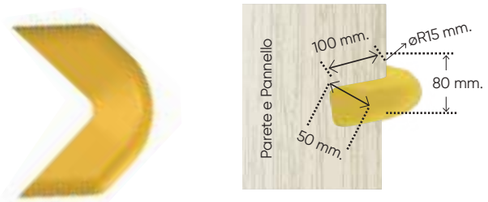

Codice del prodotto: EDK100-00001023

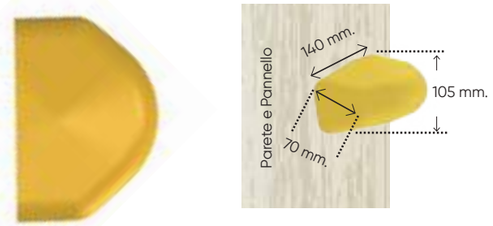

Protezione igienica degli

Grazie alla sua altezza di 150 cm, protegge perfettamente il pannello e gli angoli delle pareti dagli urti di veicoli di trasporto particolarmente alti e multipiano. Quando viene utilizzato in strutture che richiedono pulizia e igiene, fornisce un aspetto estetico grazie alla sua forma e al colore visibile.

Codice del prodotto: KUDK1500-001023

I prodotti non contengono fibra di vetro a causa della sicurezza alimentare.

Battiscopa Igienica per Gradini delle Scale

Sono battiscopa estetici per gradini delle scale che puo essere assemblati in due parti, sviluppati per piani e tappati (smussati) gradini delle scale.

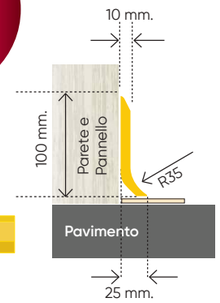

Codice del prodotto: BSL100-SOL01023

Codice del prodotto: BS100-DD0001023

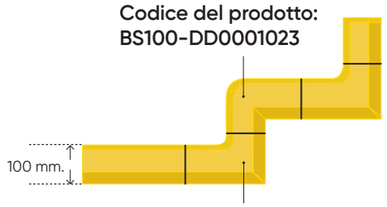

Codice del prodotto: BS100-ID0001023

Codice del prodotto: BSL100-SAG01023

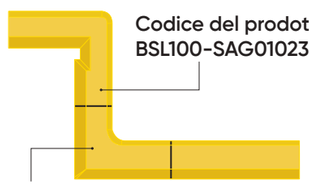

Codice del prodotto: BS100-ID0001023

* Può essere prodotto nei colori desiderati a seconda della quantità.

* I nostri prodotti sono registrati Tutti i diritti legali appartengono alla società Vibroser.

Protettori igienici per i pareti

Può essere prodotto nei colori desiderati a seconda della quantità.

Sono prodotti igienici che proteggono pareti o pannelli da possibili urti e possono essere montati aderendo a qualsiasi altezza richiesta. Fornisce protezione contro impatti leggeri e medi.

Battiscopa igienico per Galleggiante e monorotaia

Protege i trasportatori fissi del galleggiante e della monorotaia dalla corrosione. Sono prodotti igienici che garantiscono una facile pulizia e prevengono la riproduzione batterica.

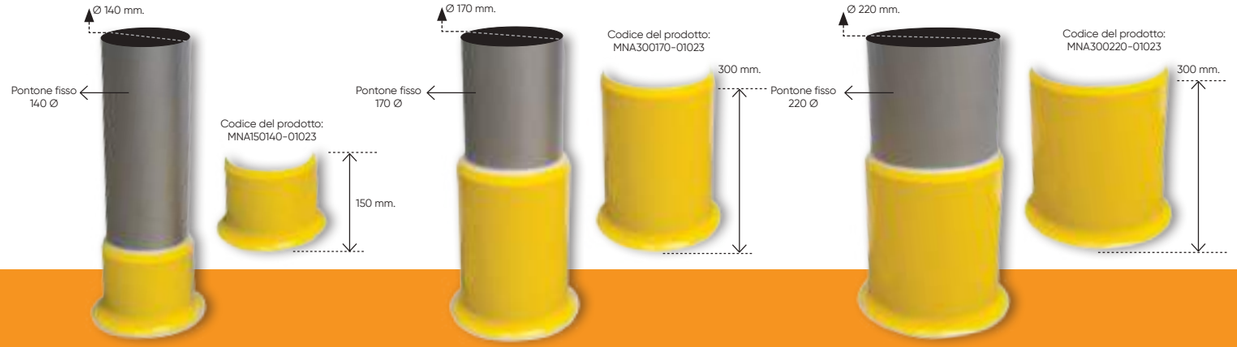

I prodotti non contengono fibra di vetro a causa della sicurezza alimentare.

Hygienic Panel Protectors Mechanical, Chemical, Anti-Microbial and Migration Test Results

Test	**Unit / *Chemical***	***Test Method***	***Referance Limit Value ****	***Measured Value***
Impact Resist	Kj/m²	TS EN ISO 179-1eu	≥ 10,00	13,77
Impact Energy	j/m	TS EN ISO 179-1eu	≥ 100,00	136,45
Water Absorbtion		*Immersion Method* (48 Saat/*Hours* - +24° C)	≤ % 0,8	≤ % 0,6
Frost Resist	°C / h	*In Deep Freezer* (- 40° C / 72 Saat- *Hours)*	*There should be neither damage nor change*	*There is neither damage nor change*
Thermal Resist	°C / h	+ 70 °C / 12 Saat/*hours* + 80 °C / 12 Saat/*hours* + 90 °C / 12 Saat/*hours*	*There should be neither damage nor change*	*There is neither damage nor change*
Reaction to Fire Classification		TS EN 13501-1 + A1:2013	**E**	**E**
Chemical Resistance				
	Sodium Hydroxide (NaOH)%10 Sulphuric Acid (H_2SO_4) %10 Hydrochloric Acid (HCL) %10 Propanol (C_3H_8O) Ethanol (C_2H_6O) Glycerin ($C_3H_8O_3$) +90°C Water	*1 ml. solution was applied for 20 minutes and then the sample was wiped clean with a damp cloth*	*There should be neither damage nor change*	*There is neither damage nor change*

Migration Tests

Analiz Adı / Analysis Name	***Test Method***	***Result***	***LOQ***	***Requirement***	***Interpretation***
Test Condition: 3% Acetic Acid, 40°C, 30 Min. ***Specific Migration of Primary Aromatic Amines. Sum of:*** CAS: 00108-45-2 (mPDA), CAS: 823-40-5 (2,6-TDA), CAS: 95-80-7 (2,4-TDA), CAS: 2243-62-1 (1,5-DAN), CAS: 142-04-1 (ANL), CAS: 101-80-4 (4,4-DPE), CAS: 101-77-9 (4,4-MDA), CAS: 00119-93-7(3,3-DMB)	EUR 24815 EN 2011	***Not Detected mg/kg***	0,008 mg/kg	<= 0,01 mg/kg a	*Pass*
Determination of Overall Migration (Acidic Food, Food Simulant B, Acetic Acid (3 %))*	TS EN 1186-9	3,2 mg/dm²	1 mg/dm²	<= 10 mg/dm² a	*Pass*
Determination of Overall Migration (Aqueous Food,Food Simulant A,Ethanol (10%))*	TS EN 1186-9	2,7 mg/dm²	1 mg/dm²	<= 10 mg/dm² a	*Pass*
(Determination of Overall Migration (Fatty Food, Simulant for Simulant D2, Vegetable Oil) *	TS EN 1186-1, TS EN 1186-2	4,3 mg/dm²	1 mg/dm²	<= 10 mg/dm² a	*Pass*
Migration of Copper (Cu)*	TS EN 13130-1 ISO 17294-1&2	*Not Detected mg/kg*	0.01 mg/kg	<= 5 mg/kg a	*Pass*
Migration of Barium (Ba)*	TS EN 13130-1 ISO 17294-1&2	*Not Detected mg/kg*	0.01 mg/kg	<= 1 mg/kg a	*Pass*
Migration of Zinc (Zn)*	TS EN 13130-1 ISO 17294-1&2	*Not Detected mg/kg*	0.01 mg/kg	<= 25 mg/kg a	*Pass*
Migration of İron (Fe)*	TS EN 13130-1 ISO 17294-1&2	*Not Detected mg/kg*	0.02 mg/kg	<= 48 mg/kg a	*Pass*
Migration of Cobalt (Co)*	TS EN 13130-1 ISO 17294-1&2	*Not Detected mg/kg*	0.005 mg/kg	<= 0,05 mg/kg a	*Pass*
Migration of Lithium (Li)*	TS EN 13130-1 ISO 17294-1&2	*Not Detected mg/kg*	0.01 mg/kg	<= 0,6 mg/kg a	*Pass*
Migration of Manganese (Mn)*	TS EN 13130-1 ISO 17294-1&2	*Not Detected mg/kg*	0.01 mg/kg	<= 0,6 mg/kg a	*Pass*

LOQ: ***Limit of Quantification*** LOD: ***Limit of Detection***
****Marked analysis is in scope of Turkak accreditation***
The reported uncertainty is an expanded uncertainty calculated using a coverage factor of 2 which gives a level of confidence of approximately 95%.
Due to customer demand analyses results were interpreted according to Turkish Food Codex Food Contact Matter and Material Communique 2013/34 and Commision Regulation EU No: 10/2011.

Anti Microbial Test

Name of Microorganisms	***Inoculation of Microorganisms cfu/mL***	***Uo (cfu/mL)***	***Ut (cfu/mL)***	***At(cfu/mL)***	**R**	***Method***	***Requirement***	***Interpretation***
Staphylococcus aureus ATCC 6538	$1.3x10^5$: 5.11	$1.5x10^3$: 3.17	$4.0x10^2$: 2.60	$3.0x10^0$: 0.47	2.13	JIS 2801, 2012	≥ 2	**P** (Pass)
E. coli ATCC 25922	$1.1x10^5$:5.04	$2.0x10^3$:3.30	$3.0x10^2$: 2.47	$2.0x10^0$: 0.30	2.17		≥ 2	**P** (Pass)

R: (Ut-Uo)-(At-Uo)=Ut-At
Uo: ***Logaritmic mean value of uncured test samples immediately after inoculation (Uo) (0 hour)***
Ut: ***Logaritmic mean value of uncured test samples at the end of 24 hours after inoculation.***
At: ***Logaritmic mean value of cured test samples at the end of 24 hours.***
R: ***Antibacterial Activity Pass*** **(P)**, *Fail* **(F)** ***Some analyses are performed and resulted for R&D purposes in scope of private demand.***

Protettori igienici per bordi e pannelli

Protettori igienici per bordi e pannelli

In tutte le strutture dove si richiedono la pulizia e igiene , protegge pannelli, pareti e colonne contro urti leggeri -medi e forti. Si tratta di prodotti realizzati con superfici piane, resistenti agli acidi e ai prodotti chimici. Grazie alla sua forma arrotondata è facile da pulire e riduce la proliferazione batterica.Fornisce protezione contro la corrosione dove viene utilizzato,Grazie al suo colore visibile agisce anche da "FASCIA DI AVVISO".I prodotti, a seconda delle necessità, vengono realizzati in due tipologie come sul rivestimento e rivestimento frontale Grazie alla loro facilità di manutenzione, sono soluzioni molto più efficienti e permanenti rispetto alle loro alternative I prodotti vengono realizzati con rinforzo in ferro a seconda delle necessità.

I prodotti non contengono fibra di vetro a causa della sicurezza alimentare.

Codice del prodotto: HBKU300-0001023

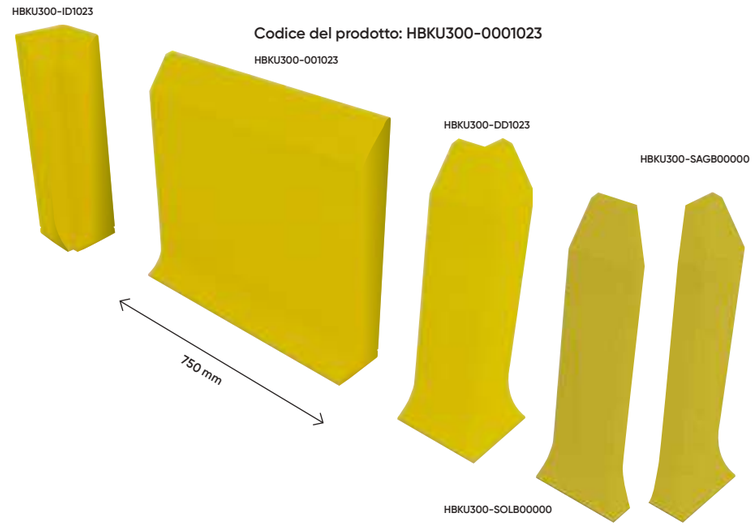

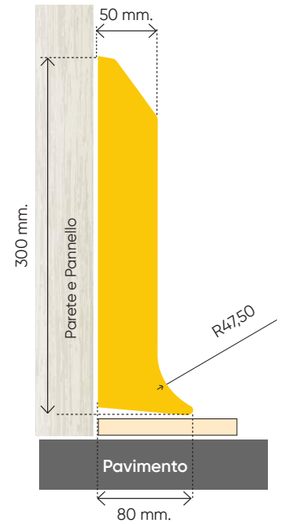

Codice del prodotto: HBKO305D-001023

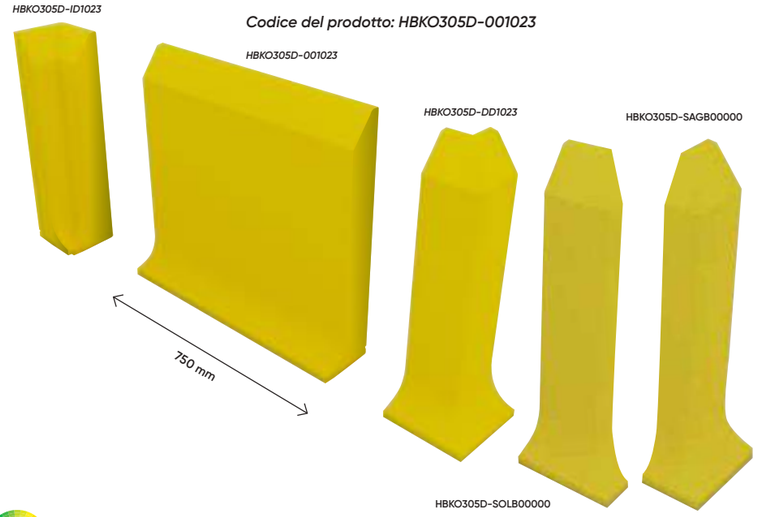

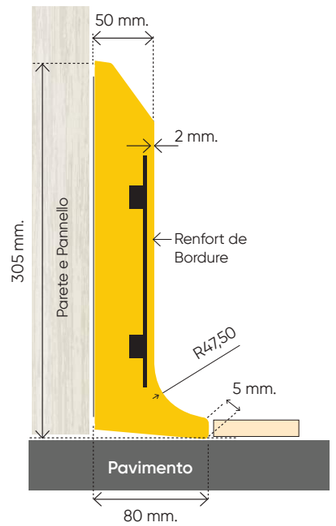

Può essere prodotto nei colori desiderati a seconda della quantità.

* I nostri prodotti sono registrati Tutti i diritti legali appartengono alla società Vibroser.

Protettori igienici per bordi e pannelli

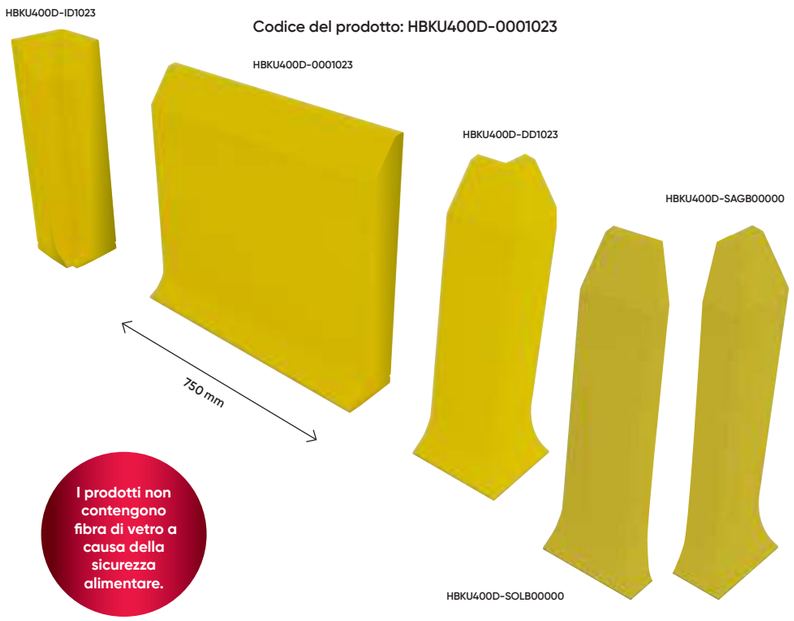

I prodotti non contengono fibra di vetro a causa della sicurezza alimentare.

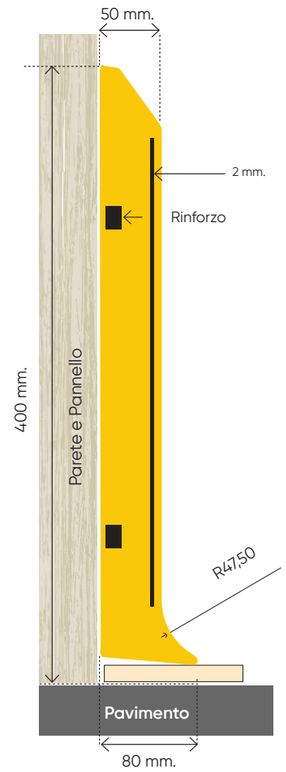

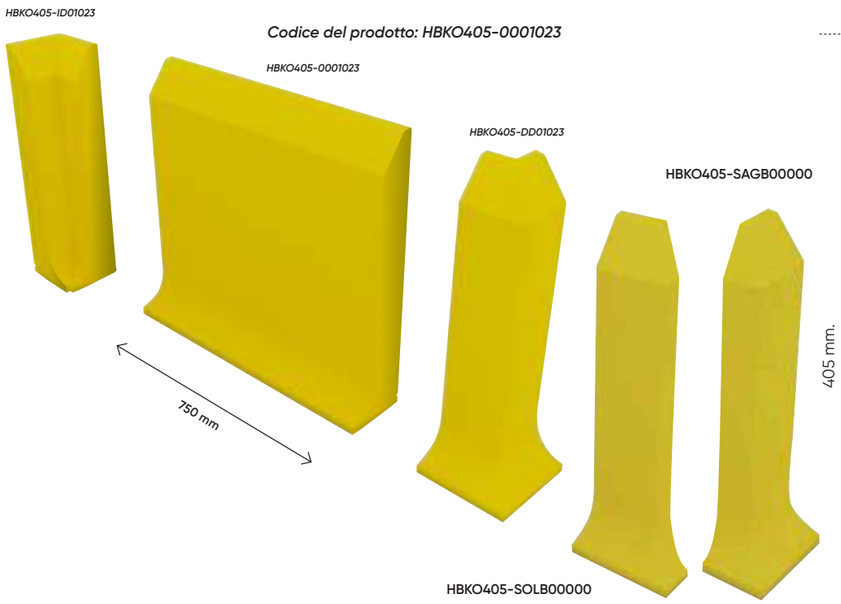

Può essere prodotto nei colori desiderati a seconda della quantità.

* I nostri prodotti sono registrati Tutti i diritti legali appartengono alla società Vibroser.

Bordi igienici e protettori inossidabili per i pannelli

Bordi igienici e protettori inossidabili per i pannelli

È in classe AISI 304 o AISI 316, con superficie inossidabile, facile da pulire e protegge pannelli, pareti e colonne in tutte le aree che richiedono igiene. Sono i prodotti realizzati con superfici piane, resistenti agli acidi e ai prodotti chimici. Grazie alla sua forma arrotondata è facile da pulire e riduce la riproduzione batterica.Grazie alla loro facilità di manutenzione, sono soluzioni molto più efficienti e permanenti rispetto alle loro alternative. I prodotti, a seconda delle necessità, vengono realizzati in due tipologie come sul rivestimento e rivestimento frontale. I prodotti vengono realizzati con rinforzo in ferro a seconda delle necessità

Codice del prodotto:
HBKUSS25025-000

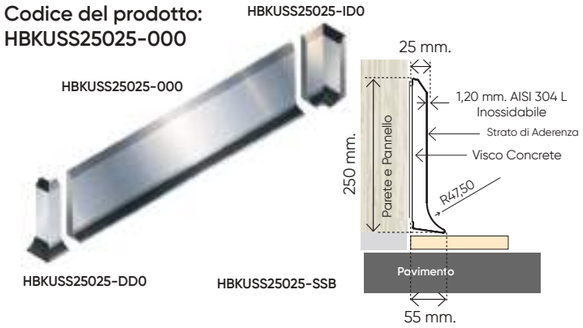

Codice del prodotto:
HBKOSS26525-000

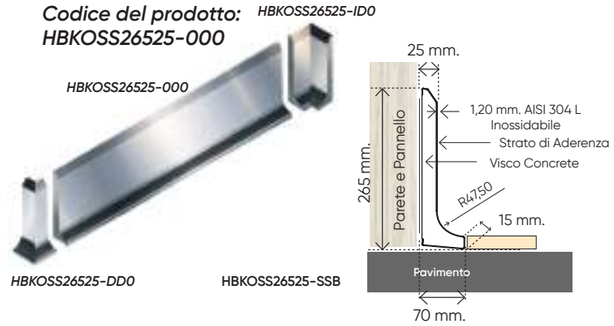

Codice del prodotto:
HBKUSS30050-000

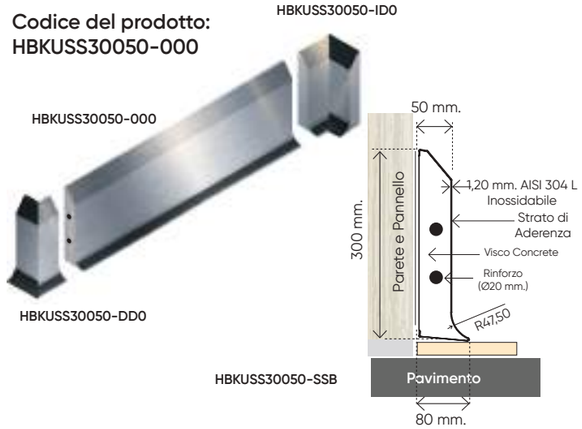

Codice del prodotto:
HBKOSS31550-000

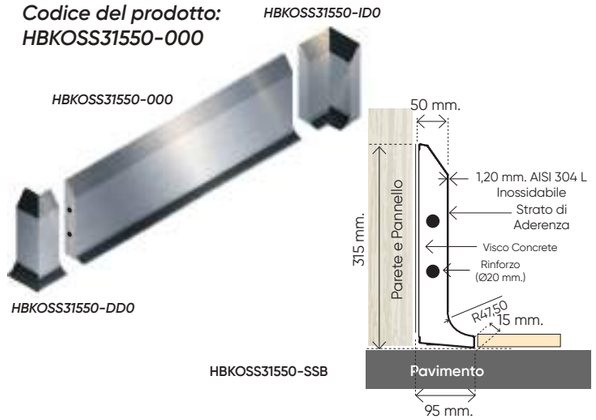

Codice del prodotto:
HBKUSS300100-00

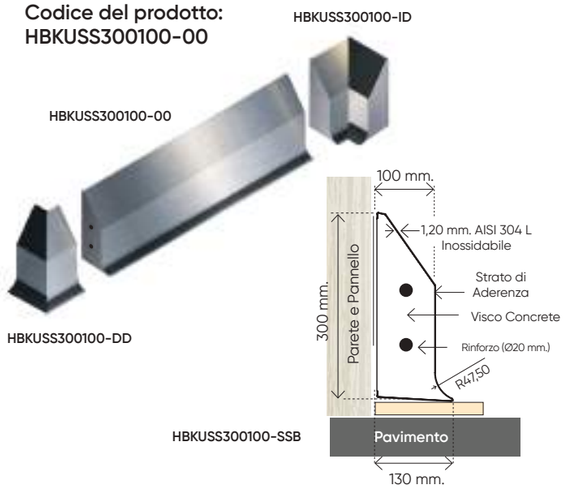

Codice del prodotto:
HBKOSS315100-00

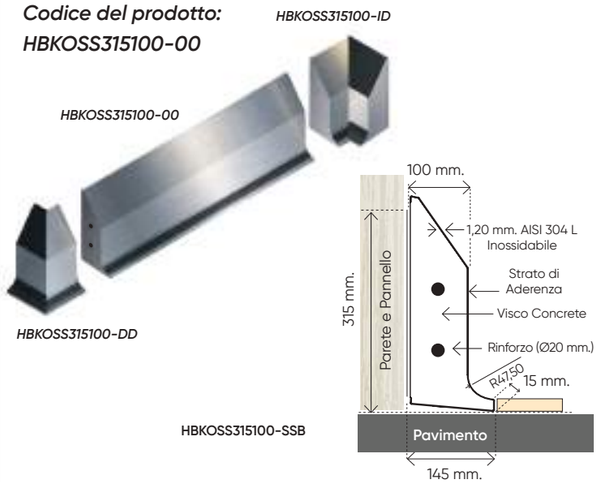

Questi modelli possono essere applicati anche con sistema di ancoraggio al pavimento.

* I nostri prodotti sono registrati Tutti i diritti legali appartengono alla società Vibroser.

Bordi igienici e protettori inossidabili per i pannelli

Codice del prodotto:
HBKUSS300150-00

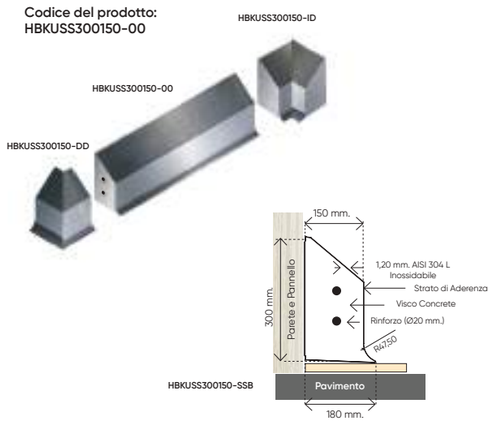

Codice del prodotto:
HBKOSS315150-00

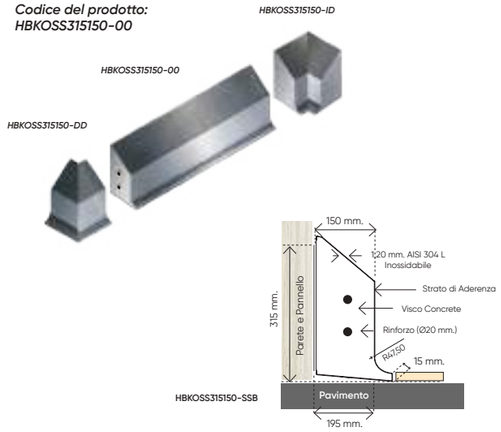

Codice del prodotto:
HBKUSS50050-000

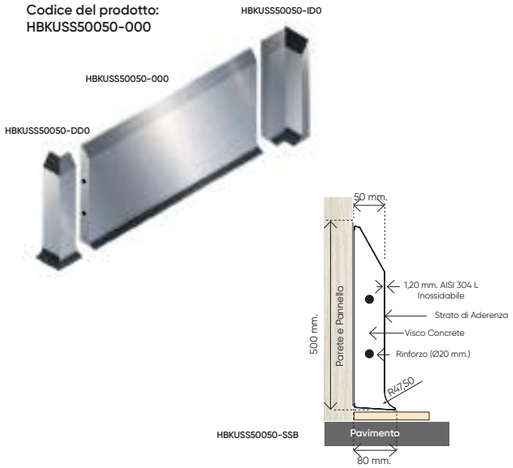

Codice del prodotto:
HBKOSS51550-000

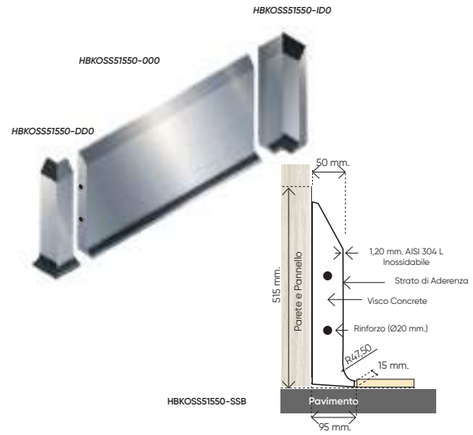

Questi modelli possono essere applicati anche con sistema di ancoraggio al pavimento.

Codice del prodotto:
HBKUSS50050Z100

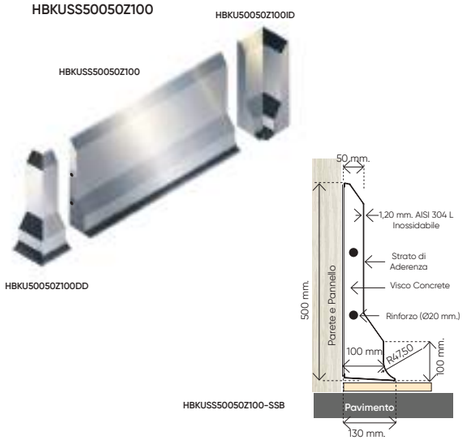

Codice del prodotto:
HBKOSS51550Z115

Bordi igienici e protettori inossidabili per i pannelli

Codice del prodotto:
HBKUSS500100-00

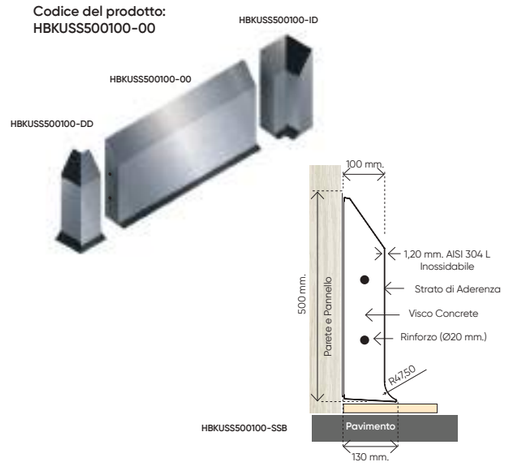

Codice del prodotto:
HBKOSS515100-00

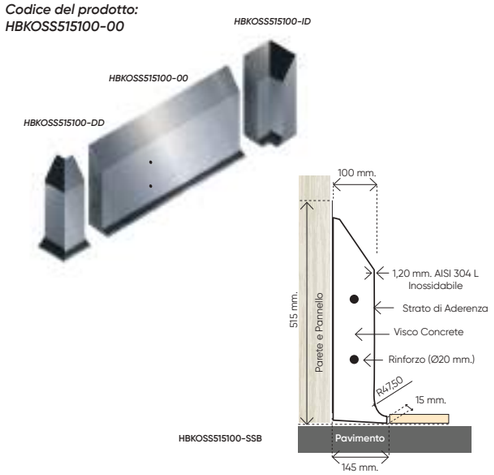

Codice del prodotto:
HBKUSS500150-00

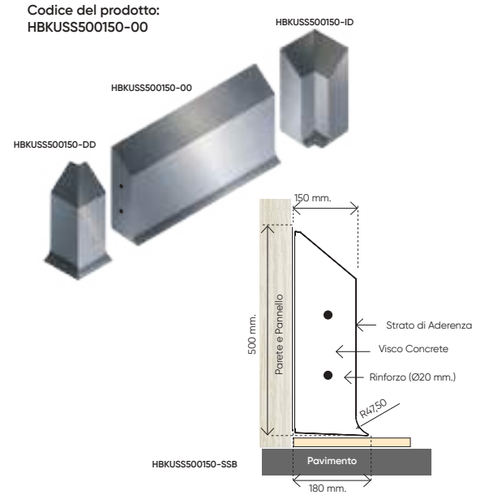

Codice del prodotto:
HBKOSS515150-00

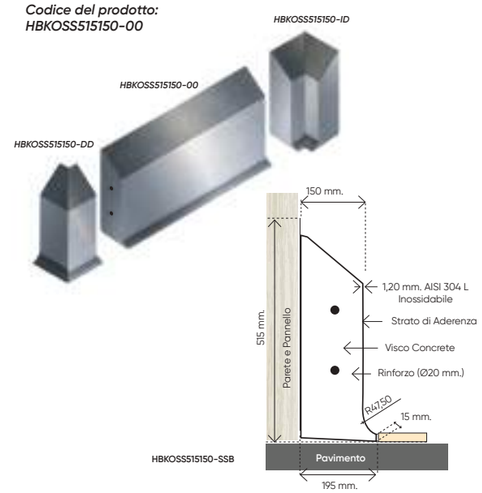

Questi modelli possono essere applicati anche con sistema di ancoraggio al pavimento.

Codice del prodotto:
HBKUSS50050Z200

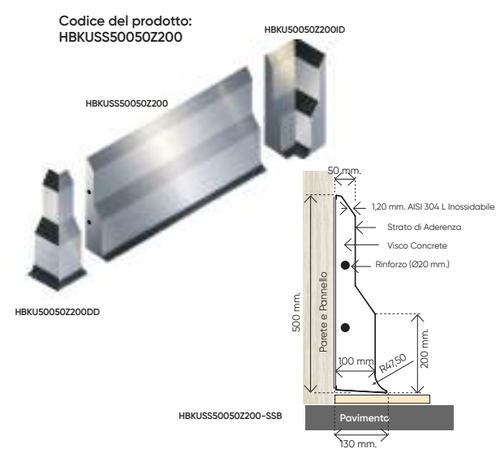

Codice del prodotto:
HBKOSS51550Z215

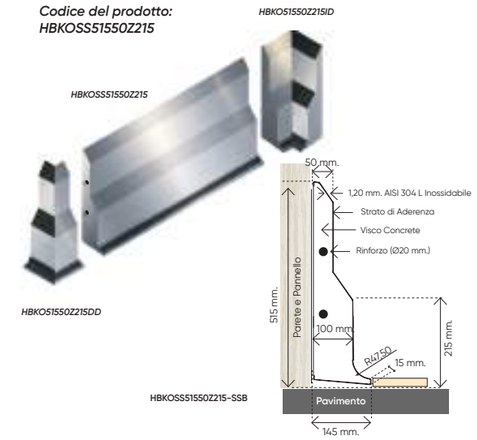

Questi modelli possono essere applicati anche con sistema di ancoraggio al pavimento.

* I nostri prodotti sono registrati Tutti i diritti legali appartengono alla società Vibroser.

Bordi igienici e protettori inossidabili per i pannelli

Codice del prodotto:
HBKUSS50050Z300

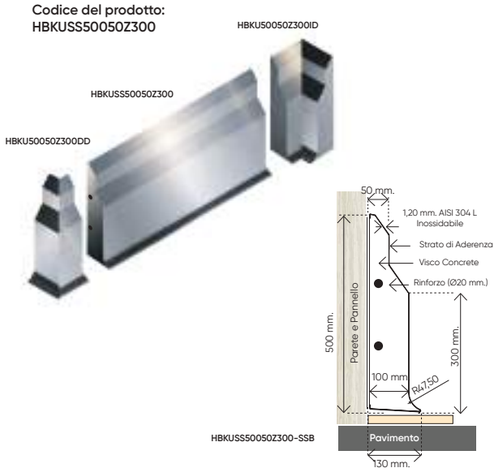

Codice del prodotto:
HBKOSS51550Z315

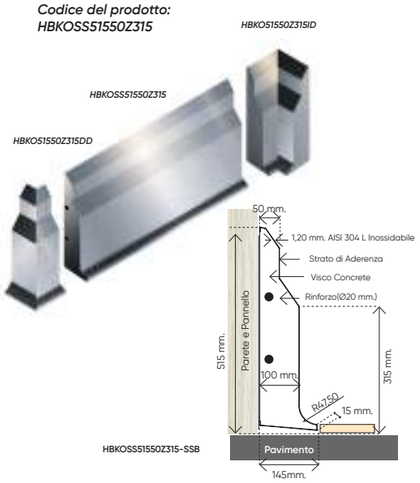

Bordi igienici e protettori inossidabili per i pannelli

Codice del prodotto:
HBKUSS75050-000

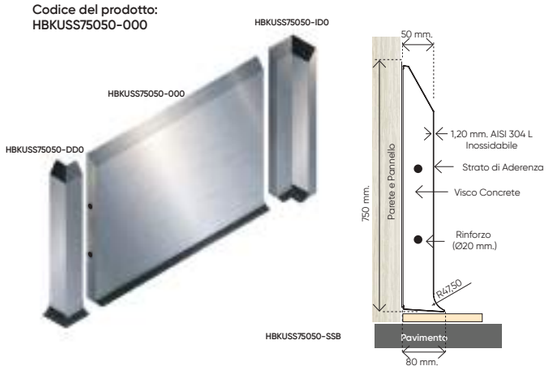

Codice del prodotto:
HBKOSS76550-000

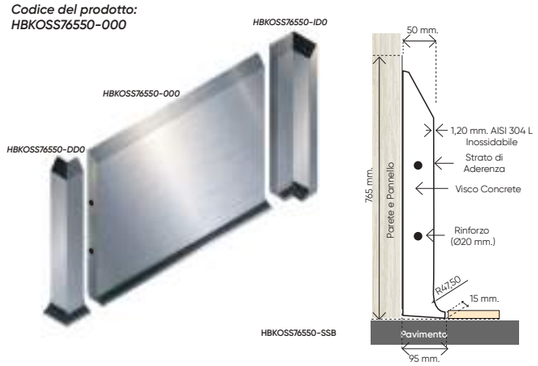

Codice del prodotto:
HBKUSS750100-00

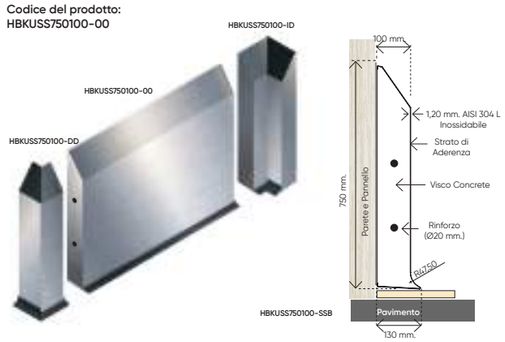

Codice del prodotto:
HBKOSS765100-00

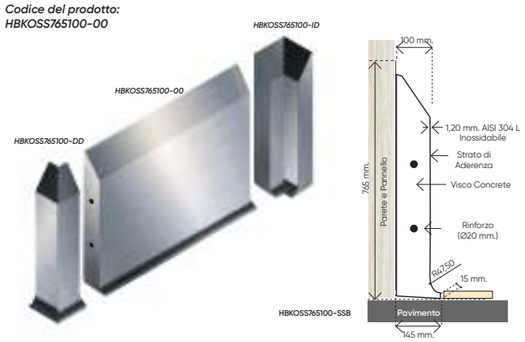

Questi modelli possono essere applicati anche con sistema di ancoraggio al pavimento.

* I nostri prodotti sono registrati Tutti i diritti legali appartengono alla società Vibroser.

Bordi igienici e protettori inossidabili per i pannelli

Codice del prodotto:
HBKUSS750150-00

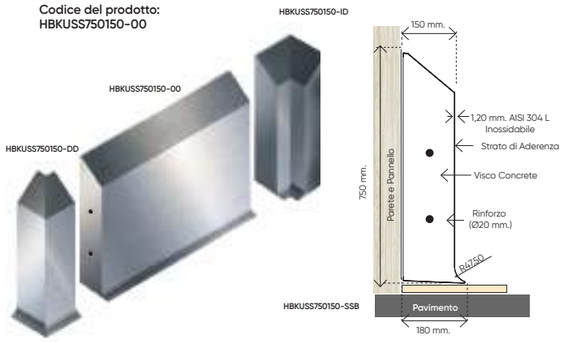

Codice del prodotto:
HBKOSS765150-00

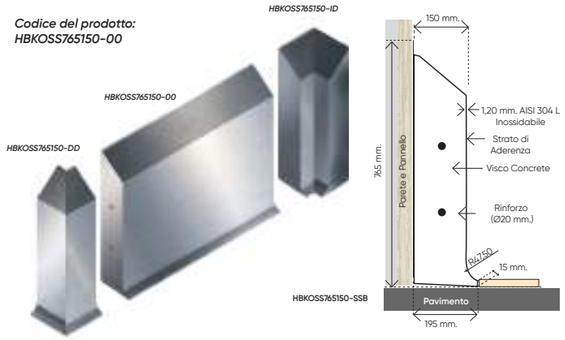

Codice del prodotto:
HBKUSS75050Z100

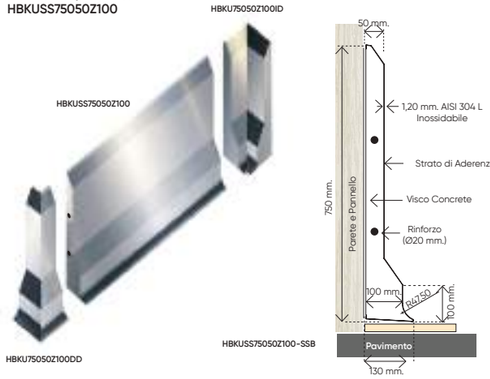

Codice del prodotto:
HBKOSS76550Z115

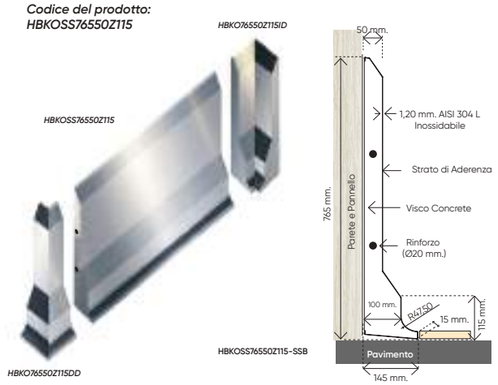

Questi modelli possono essere applicati anche con sistema di ancoraggio al pavimento.

Bordi igienici e protettori inossidabili per i pannelli

Codice del prodotto:
HBKUSS75050Z200

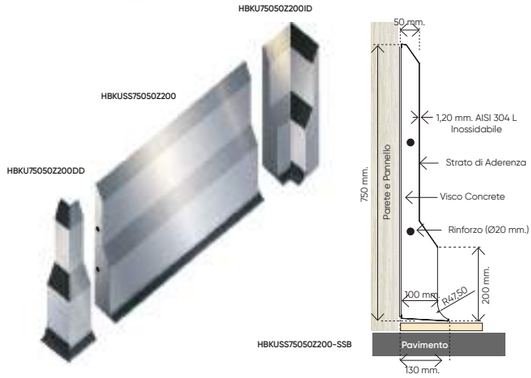

Codice del prodotto:
HBKOSS76550Z215

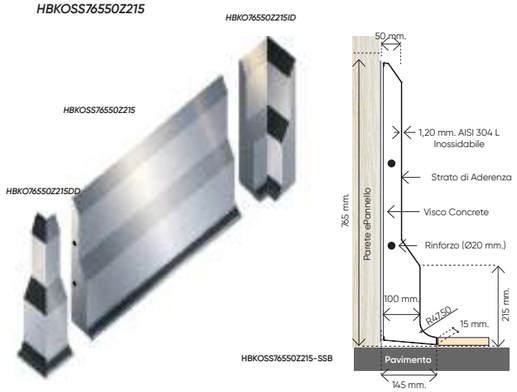

Questi modelli possono essere applicati anche con sistema di ancoraggio al pavimento.

Codice del prodotto:
HBKUSS75050Z300

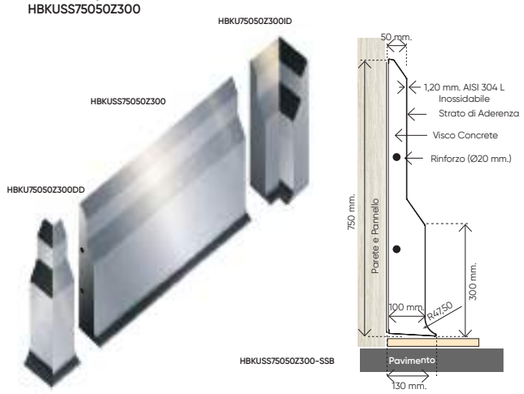

Codice del prodotto:
HBKOSS76550Z315

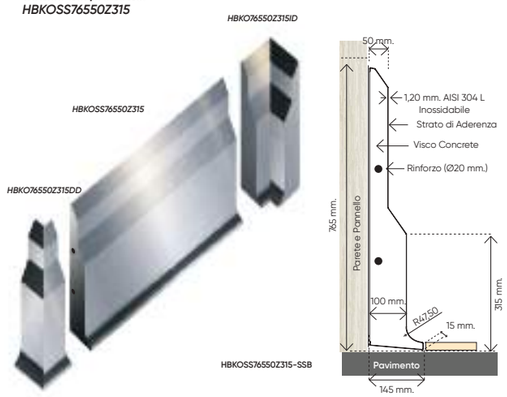

* I nostri prodotti sono registrati Tutti i diritti legali appartengono alla società Vibroser.

Bordi igienici e protettori inossidabili per i pannelli

Codice del prodotto:
HBKUSS100050-00

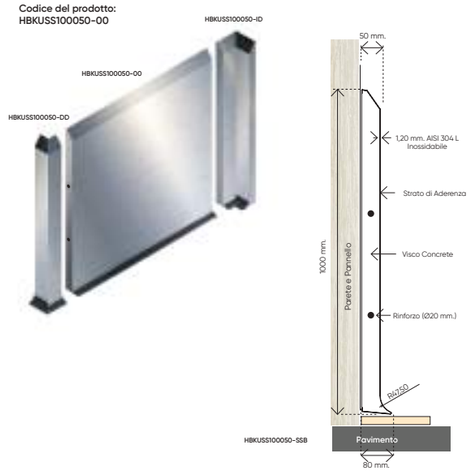

Codice del prodotto:
HBKUSS1000100-0

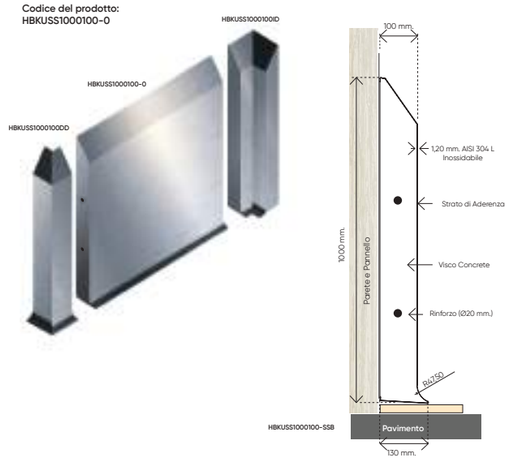

Codice del prodotto:
HBKOSS101550-00

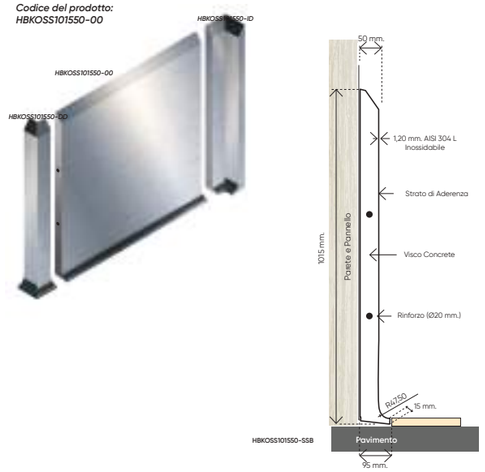

Codice del prodotto:
HBKOSS1015100-00

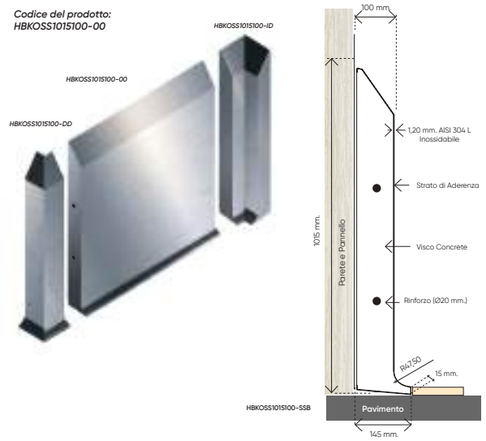

Bordi igienici e protettori inossidabili per i pannelli

Codice del prodotto:
HBKUSS1000150-0

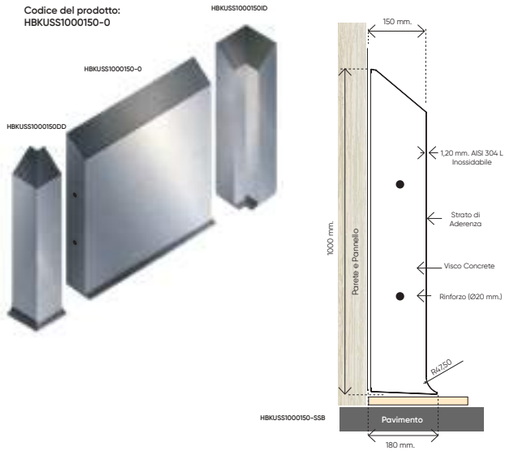

Codice del prodotto:
HBKU-100050Z100

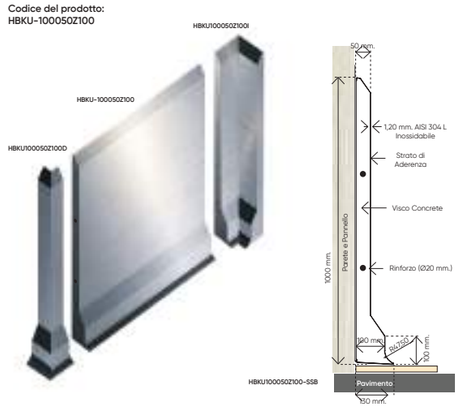

Codice del prodotto:
HBKOSS1015150-00

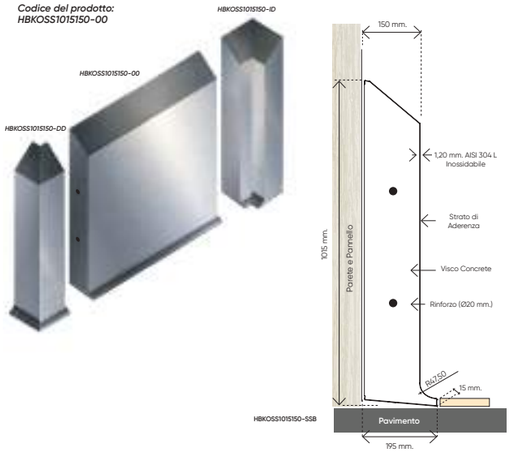

Codice del prodotto:
HBKO-101550Z115

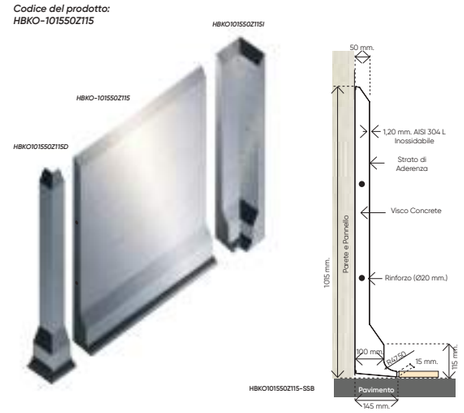

* I nostri prodotti sono registrati Tutti i diritti legali appartengono alla società Vibroser.

Bordi igienici e protettori inossidabili per i pannelli

Codice del prodotto:
HBKU-100050Z200

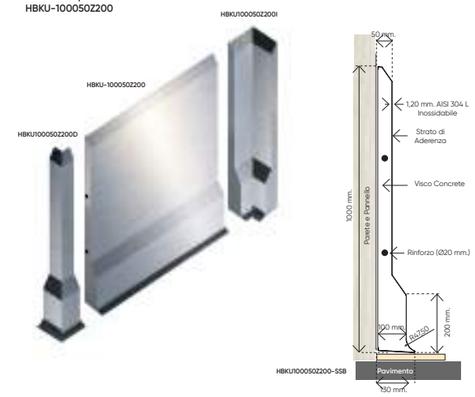

Codice del prodotto:
HBKU-100050Z300

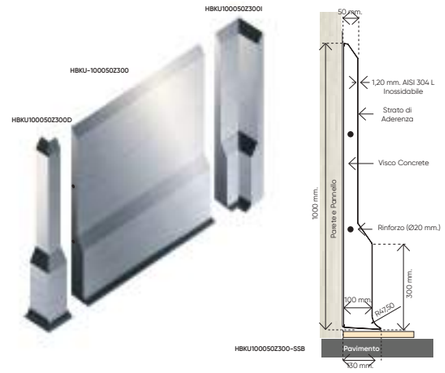

Codice del prodotto:
HBKO-101550Z215

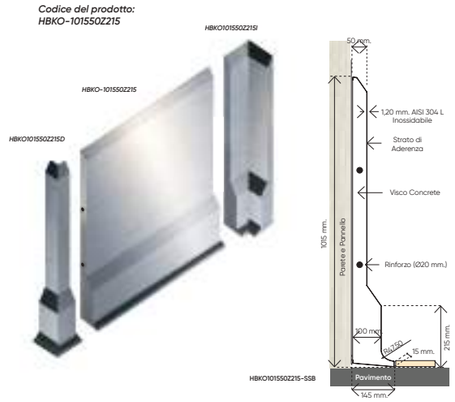

Codice del prodotto:
HBKO-101550Z315

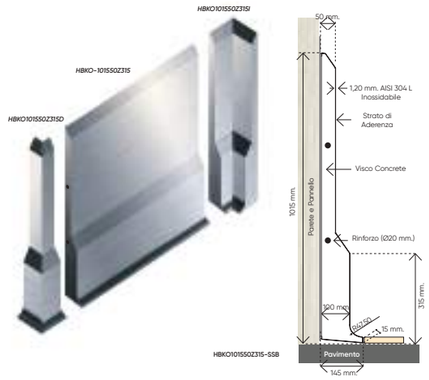

Questi modelli possono essere applicati anche con sistema di ancoraggio al pavimento.

Galleggiante protettivo igienico e inossidabile

"Galleggiante " protettivo inossidabile; fornisce protezione contro gli urti su pareti e porte. È prodotto con AISI 304 o 316 inossidabile e riempito calcestruzzo visco 2 mm. Grazie alla sua forma arrotandato , riduce la riproduzione batterica,facile da pulire e dotato di sistema a vite e la sua applicazione è realizzata con malta da montaggio a base di resina M24.

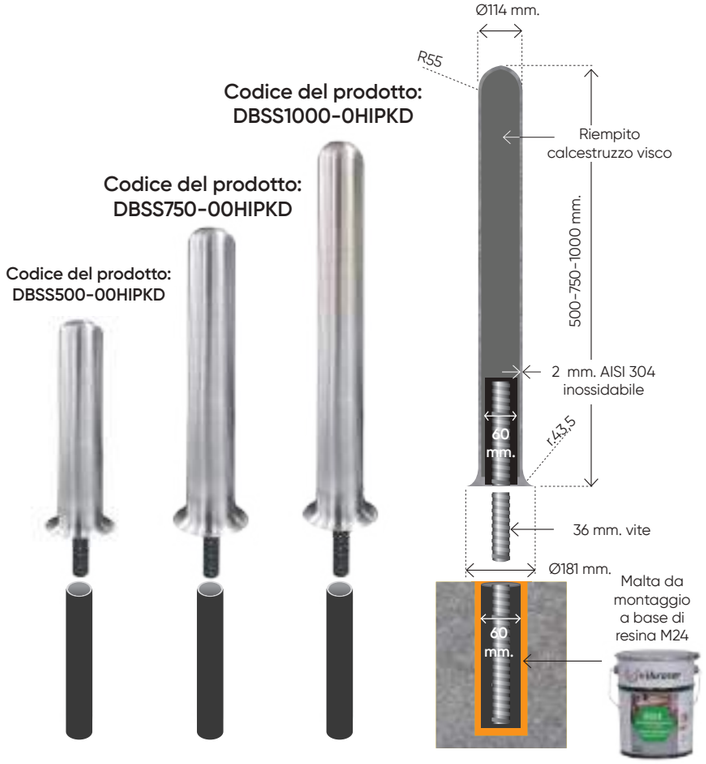

Hygienic Acrylic Safety Post (Bollard)

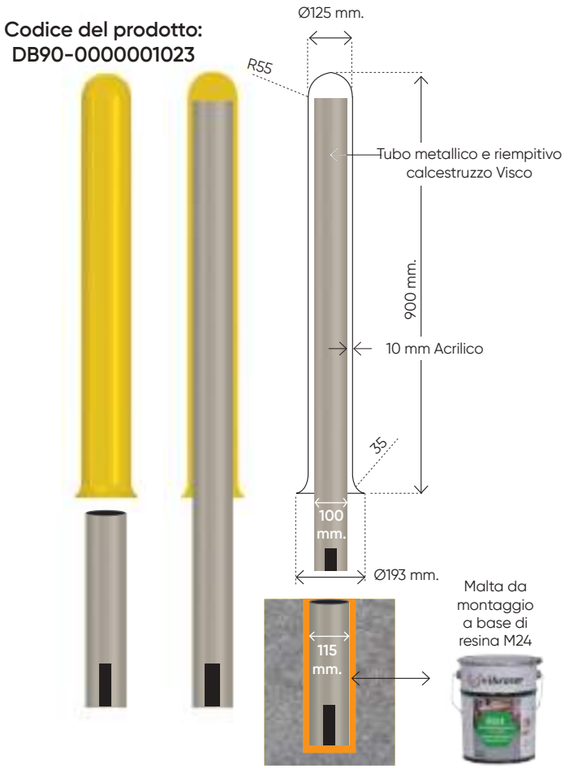

Galleggiante " protettivo; fornisce protezione contro gli urti su pareti e porte in tutte le aree necessarie. Grazie al suo colore distintivo, alla superficie acrilica e alla forma arrotondata riduce la riproduzione dei batteri. è un prodotto che può essere applicato con la malta di montaggio a base di resina M24, un sistema di tubi e viti in acciaio,facile da pulire .

I prodotti non contengono fibra di vetro a causa della sicurezza alimentare.

* I nostri prodotti sono registrati Tutti i diritti legali appartengono alla società Vibroser.

Sistemi di drenaggio inossidabili

Sistemi di drenaggio, sifoni, condotti e telai di protezione prodotti in acciaio inossidabile AISI 304 o AISI 316, vengono prodotti su base standard e su progetto.

Per maggiori informazioni; Puoi visitare il nostro sito web; vibroser.com

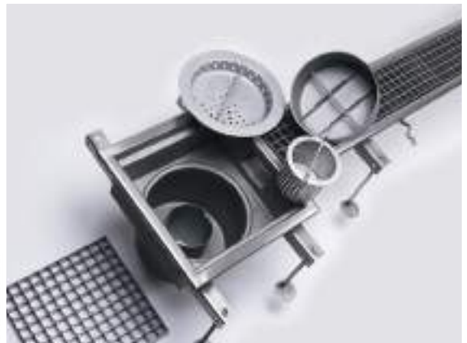

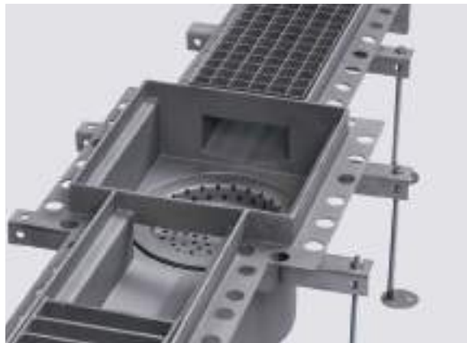

Segnaletica di direzione per la sicurezza sul lavoro

La segnaletica direzionale per la sicurezza sul lavoro indica le direzioni per lungo tempo grazie all'energia che immagazzina in tutte le aree, come fabbriche, scuole, cinema, metropolitane, ecc. in caso di improvvise interruzioni di corrente.

Codice del prodotto: YT01-CKSIGYT000

Codice del prodotto: YT02-EXTIGYT000

Codice del prodotto: YT03-SRTIGYT000

Codice del prodotto: YT04-PBXIGYT000

Codice del prodotto: YT05-SLDIGYT000

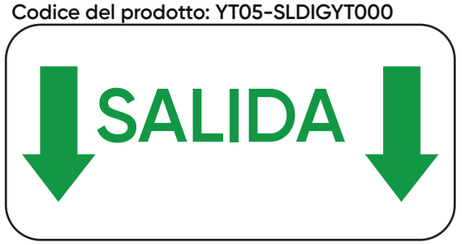

Codice del prodotto: YT06-YKRIGYT000

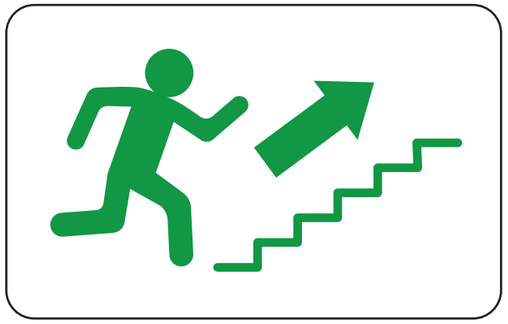

Codice del prodotto: YT07-SAGIGYT000

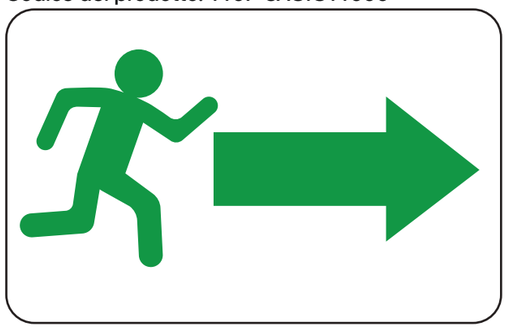

Codice del prodotto: YT08-DUZIGYT000

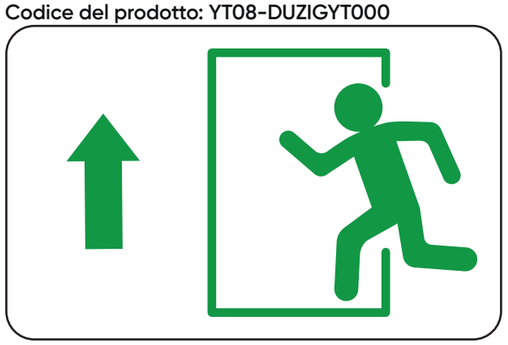

Codice del prodotto: YT09-SOLIGYT000

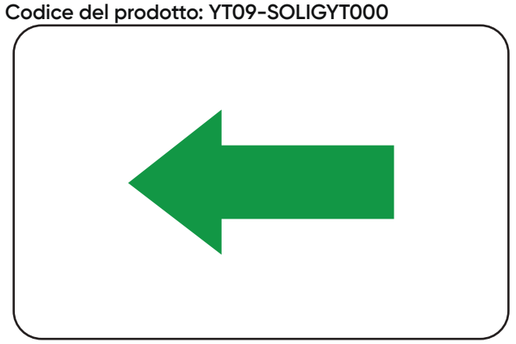

vibroser®

vibroser.com • info@vibroser.com